Qilive

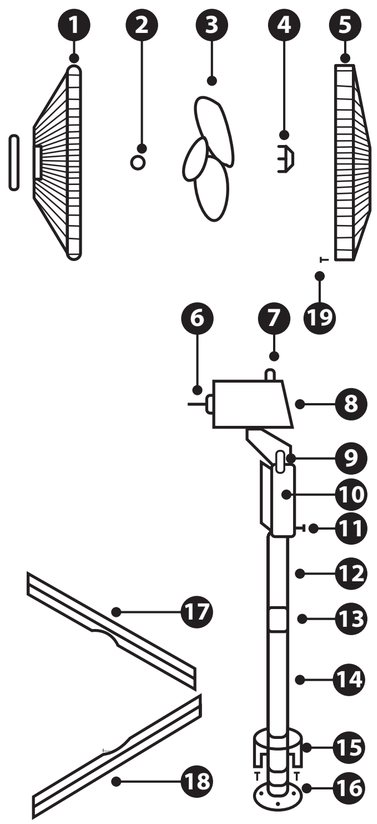

Stand fan
Q.6846

EN **Stand fan**

1. SAFETY INSTRUCTIONS

Before using this electrical appliance, carefully read these instructions and keep the user manual for future reference:

1.Before connecting the appliance to a wall socket, ensure that the local electrical current matches the one specified on the appliance's nameplate. This appliance should only be connected to a grounded socket.

2.If the supply cord is damaged, it must be replaced by the manufacturer, its service agent or similarly qualified persons in order to avoid a hazard.

3.This appliance is for indoor use only. Any other use (professional) is excluded.

4.This appliance can be used by children aged from 8 years and above and persons with reduced physical,sensory or mental capabilities or lack of experience and knowledge if they have been given supervision or instruction concerning use of the appliance in a safe way and understand the hazards involved.

5.Children shall not play with the appliance. Cleaning and user maintenance shall not be made by children without supervision.

6. This marking means that this equipment, at the end of its useful life, cannot be disposed of with other household waste. The user is required to deliver it to operators who collect used electrical and electronic equipment. Collection operators, including local collection points, shops and local authorities, create an appropriate system for collecting equipment. Appropriate collection of used electrical and electronic equipment helps avoid harmful impacts on human health and the environment, resulting from the presence of hazardous components, as well as from improper storage and treatment of this equipment.

7.Unplug the mains cable from the mains as soon as you stop using it and before any cleaning or maintenance operation.

8.Never remove the fan guards for cleaning or maintenance.

9.Do not submerge the appliance, mains cable or plug in water or any other liquid.

10. Warning: Do not use this appliance in or around bathtubs, showers, sinks, or other sources of water.

11. Caution: Do not use this appliance near water.

12. This appliance is not intended to be used through a remote control system or external timer.

13. Do not cover the product.

14. This appliance must be positioned on a flat surface for use. Do not turn it over while in use.

15. CAUTION: Keep all ventilation outlets around the appliance clear.

16. WARNING: Improper use of this appliance could result in injury.

17. WARNING: Avoid contact with moving parts. Never insert your fingers, any other part of your body or any object through the fan grille.

18. This appliance is intended for home use and for use in similar environments such as:
-kitchen areas for staff in shops, offices or other work environments;
-farms;
-by customers in hotels, motels and other residential environments;
-guest room type environments.

19. This appliance is not suitable for outdoor use.

20. The mains cable should be regularly examined for damage or deterioration. Do not use the appliance if the mains cable is found to be damaged.

21. Do not leave the appliance unattended while it is running.

22. After assembly, do not remove the guards during use or cleaning.

2. DESCRIPTION

1. Front grille	11.Control box fixing screw
2. Blade end	12.Inner tube
3. Blade	13.Height adjustment ring
4. Rear grille screwing nut	14.Outer tube
5. Rear grille	15.Base decorative cap
6. Drive shaft	16.Outer tube fixing screw
7. Oscillation control button	17.Crossbar A
8. Motor housing	18.Crossbar B
9. Fan head tilt screw	19.Front grille fixing bolt/nut assembly
10.Speed control box	

Fan power input(P):	34.2 W
Maximum fan flow rate (F):	29.97m³/min
Service value (SV):	0.88 (m³/min)/W
Standby power consumption (PSB):	0,00W
Fan sound power level (LWA):	53.7 dB(A)
Maximum air velocity (c):	2.64 meters/sec
Measurement standards for service value:	EN IEC 60879:2019

3. INSTALLATION

ASSEMBLING THE BASE

1.Start by loosening and removing the four screws (16) from the bars. Then cross bar A (17) and bar B (18) so that they fit together.
2.Make sure to align the four holes in the bars with those on the outer tube flange (14). Attach the flange to the bars with the four screws.
3.Loosen and remove the height adjustment ring (13) from the top of the inner tube. Slide the base decorative cap (15) down (12) to place it over the assembly.
4.Replace the height adjustment ring on the inner tube. Remove the inner tube from the outer tube to adjust the desired height and tighten the ring.
5.If necessary, slightly loosen the fixing screw (11) by turning it counterclockwise. Insert the control box onto the inner tube and tighten the fixing screw.

ASSEMBLING THE BLADE AND THE GRILLE

1.Unscrew the plastic nut (4) by turning it counterclockwise.
2.Position the rear grille (5) on the front of the motor housing (8) with the handle on the top and making sure that the locating studs on the motor housing are well positioned in the rear grille holes.
3.Tighten the nut clockwise. DO NOT OVER-TIGHTEN.
4.Insert the fan propeller (3) onto the drive shaft (6) by positioning the notch on the propeller back on the drive pin passing through the drive shaft.
5.Tighten the propeller end (2) by turning it counterclockwise.
6.Position the front grille (1) on the rear grille (5) to align the holes on the edges of each grille. Insert the bolt into the holes and screw the nut onto it (19). Do not tighten it fully at this point.
7.Push in the front grille clips, making sure they snap into the rear grille edge.
8.Fully tighten the nut and bolt assembly passing through the edge of both grilles.

4. USE

Place your fan on a flat, dry surface.
Plug the fan into a power outlet.
Select the desired speed setting.There are 4 positions: 0 (Off), 1 (Low speed), 2 (Medium speed) and 3 (High speed).
The fan can be adjusted to oscillating mode by pressing the oscillation button. To deactivate the oscillation function, press the oscillation button. It will come up again.
To adjust the fan head tilt angle, loosen the screw (9), rotate the fan to the desired angle, and then tighten the screw.
Caution: The fan must always be turned off when making such adjustments.

5. MAINTENANCE AND CLEANING

Caution! The appliance must be switched off and unplugged before cleaning. Once the fan is assembled, it is forbidden to disassemble the protective guards to clean it. Clean the fan, including the grilles, with a dry dust cloth.
Make sure that the vents on the back of the fan are not obstructed by dust or lint. Use a vacuum cleaner to clean them if necessary. Do not insert any objects into the openings to remove lint.
No liquid or water should enter the engine block.
Caution: do not use strong detergents, chemical solutions or solvents to clean the fan.

6. GUARANTEES

Guarantees and limitations of liability

Products are guaranteed for a period of 36 months from the date of purchase, or from the date of delivery to the customer's home. Depending on the country, this guarantee consists of 24 to 36 months of validity for the legal compliance guarantee.
For countries that only implement a 24-month legal compliance guarantee, a 12-month commercial guarantee is applied at the end of the first guarantee, and supplements it.

Guarantee application procedure

For the legal compliance guarantee

Please consult your retailer for information and/or to refer to their GTCs (General Terms and Conditions of Sale).

For the commercial guarantee

Please go to the reception desk at your place of purchase with your proof of purchase (e.g. sales receipt), the product and the accessories it came with, and its original packaging, for all countries other than France. It is important to have the date of purchase, the model and the serial number or IMEI number to hand (this information is usually indicated on the product, packaging, or on your proof of purchase). You'll need to bring
back the product with the accessories needed for its correct functioning (power supply, adapter, etc.). If your claim is covered by the guarantee, the after-sales service may, within the limits of local law, either:

- Repair or replace faulty parts.
- Exchange the returned product with a product that has, at the least, the same features and that offers equivalent performances.
- Refund the product at the price stated on the proof of purchase.

Repaired or replaced products may include new and/or re conditioned hardware and components.

Commercial guarantee exclusions:

- Damages or problems caused by improper use, accident, tampering/modification or an unsuitable current or voltage connection.
- Use or storage conditions which are detrimental to the good conservation of the appliance (oxidation,corrosion), use of energy, use or installation non-compliant with the manufacturer's instructions, or negligence or use of peripherals, software or consumables which are unsuitable.
- Professional or collective, industrial or commercial use of the product.
- Products that have been modified, or which have damaged, altered, erased or oxidised guarantee seals or serial numbers.
- Replaceable batteries and accessories are guaranteed for 6 months.
- Battery failure, caused by overcharging or by failure to follow the safety instructions set out in the manual.
- Cosmetic damage, including scratches, bumps or vandalism.
- Damage caused by any servicing operations carried out by non-authorised persons.
- Faults caused by normal wear and tear or the normal ageing of the product: seals, filters, accessories,
- vacuum cleaner brush and hose, lamps, overhead projector lamps, washing machine paddles, etc.
- Software updates as a consequence of changes to network settings.
- Damage caused by elements external to the appliance (foreign bodies, insects, etc.).
- The contents of the devices - freezer, washing machine, etc. (food, clothing, etc.)
- Product failure caused by the use of third-party software to modify, change, adapt or alter the product as is.
- Product failure resulting from its use without the accessories supplied with the product or approved by the Manufacturer.
- Parts for normal wear and tear or damage from use: tyre, inner tube, brake, etc.

The customer is responsible for regularly backing up the data contained on their hard disk or in the internal memory of their device, and this before any claim is submitted.
Auchan cannot be held liable for the loss or destruction of stored data, nor may it be held liable for damage caused to software resulting from, in particular, a restoration or a breakdown.
Similarly, Auchan is not required to check that SIM/SD cards have been removed from returned products.

Under no circumstances shall the provisions set out above reduce or eliminate: the legal guarantee referred to above, and the manufacturer's commercial guarantee, if applicable (see guarantee form).

FR **Ventilateur sur pied**

1. CONSIGNES DE SÉCURITÉ

Avant d'utiliser cet appareil électrique, lisez attentivement les instructions ci-dessous et conservez le mode d'emploi pour un usage ultérieur:

1.Avant de brancher l'appareil à une prise électrique murale, vérifiez que le courant électrique local correspond à celui spécifié sur la plaque de l'appareil. Branchez toujours votre appareil sur une prise reliée à la terre.

2.Si le câble d'alimentation est endommagé, il doit être remplacé par le fabricant, son service après-vente ou des personnes de qualification similaire afin d'éviter un danger.

3.Cet appareil est exclusivement destiné à un usage domestique. Tout autre usage (professionnel) est exclu.

4.Cet appareil peut être utilisé par des enfants âgés de 8 ans et plus ainsi que par des personnes dont les capacités physiques, sensorielles et mentales sont réduites, ou des personnes dénuées d'expérience ou de connaissance, si ceux-ci ont bénéficié d'une surveillance ou d'instructions préalables concernant l'utilisation de l'appareil en toute sécurité et comprennent les dangers encourus.

5.Les enfants ne doivent pas prendre cet appareil pour un jouet. Le nettoyage et l'entretien usuel par l'utilisateur ne doivent pas être effectués par des enfants sans surveillance.

6. Ce marquage informe que cet équipement, après sa durée de vie utile, ne peut pas être jeté avec d'autres déchets ménagers. L'utilisateur est tenu de le remettre aux opérateurs de collecte des équipements électriques et électroniques usagés. Les opérateurs de collecte, comprenant des points de collecte locaux, des magasins et des collectivités locales, créent un système approprié permettant la collecte de l'équipement. Une collecte appropriée des équipements électriques et électroniques usagés permet d'éviter les impacts néfastes pour la santé humaine et pour l'environnement, résultant de la présence de composants dangereux, ainsi que d'un stockage et d'un traitement inapproprié de ces équipements.

7.Débranchez le câble d'alimentation du réseau électrique dès que vous cessez de l'utiliser et avant toute opération de nettoyage, de maintenance.

8.Ne retirez en aucun cas les grilles de protection du ventilateur pour le nettoyage ou la maintenance.

9.Ne mettez pas l'appareil, le câble d'alimentation ou la fiche dans l'eau ou tout autre liquide.

10. Attention : ne pas utiliser cet appareil à proximité des baignoires, douches, lavabos ou autres récipients contenant de l'eau.

11. Mise en garde : ne pas utiliser cet appareil près de l'eau.

12. Cet appareil n'est pas destiné à être mis en fonctionnement au moyen d'une minuterie extérieure ou par un système de commande à distance séparé.

13. Ne pas couvrir le produit.

14. Cet appareil doit être utilisé et être posé sur une surface plane. Ne retournez pas l'appareil lorsqu'il est en fonctionnement.

15. MISE EN GARDE: Maintenir dégagées les ouvertures de ventilation dans l'enceinte de l'appareil.

16. ATTENTION : Une mauvaise utilisation de l'appareil pourrait présenter un danger et provoquer des blessures.

17. ATTENTION : Evitez le contact avec les parties en mouvements. N'insérez jamais vos doigts, tout autre partie de votre corps ou objet à travers la grille du ventilateur.

18. Cet appareil est destiné à un usage domestique et à une utilisation dans des environnements similaires tels que:
- les espaces de cuisine pour le personnel dans les magasins, les bureaux ou autres environnements de travail;
-les fermes;
-par les clients dans les hôtels, motels et autres environnements résidentiels;
-les environnements type chambre d'hôte.

19. Cet appareil n'est pas approprié à un usage en extérieur.

20. Le câble d'alimentation doit être examiné régulièrement pour déceler tout signe de détérioration éventuelle, et l'appareil ne doit pas être utilisé si le câble est endommagé.

21. Ne laissez pas l'appareil sans surveillance lorsqu'il est en marche.

22. Une fois le montage effectué, ne retirez pas les grilles pour l'utilisation ou le nettoyage.

2. DESCRIPTION

1. Grille avant	11.Vis de fixation du boitier de commande
2. Embout de la pale	12.Tube interne
3. Pale	13.Bague de réglage de la hauteur
4. Ecrou de vissage de la grille arrière	14.Tube externe
5. Grille arrière	15.Cache décoratif de la base
6. Arbre moteur	16.Vis de fixation du tube externe
7. Bouton de commande d'oscillation	17.Barre transversale A
8. Logement du moteur	18.Barre transversale B
9. Vis d'inclinaison de la tête du ventilateur	19.Ensemble boulon/écrou de fixation de la grille avant
10.Boitier de commande de vitesses	

Puissance d'entrée (P) du ventilateur :	34,2 W
Débit d'air maximum (F):	29,97m³/min
Valeur de service (SV):	0,88 (m³/min)/W
Consommation d'électricité en veille (CEV):	0,00W
Niveau de puissance acoustique du ventilateur (LWA):	53,7 dB(A)
Vitesse d'air maximum (c):	2,64meters/sec
Normes de mesure de la valeur de service :	EN IEC 60879:2019

3. INSTALLATION

MONTAGE DE LA BASE

1.Commencez par desserrer et retirer les quatre vis (16) des barres. Puis croisez la barre A (17) et la barre B (18) de manière à ce qu'elles s'emboîtent.
2.Assurez-vous d'aligner les quatre trous dans les barres avec ceux qui se trouvent sur la collerette du tube externe (14). Fixez la collerette aux barres à l'aide des quatre vis.
3.Desserrez et retirez la bague de réglage de la hauteur (13) par le haut du tube interne. Faites glisser le cache décoratif de la base (15) vers le bas (12), pour le placer par-dessus l'ensemble.
4.Replacez la bague de réglage de la hauteur sur le tube interne. Sortez le tube interne du tube externe pour régler la hauteur souhaitée et resserrez la bague.
5.Si nécessaire, desserrez légèrement la vis de fixation (11) en la tournant dans le sens inverse des aiguilles d'une montre. Insérez le boitier de commande sur le tube interne et serrez la vis de fixation.

MONTAGE DE LA PALE ET DE LA GRILLE

1.Dévissez l'écrou en plastique (4) en le tournant dans le sens inverse des aiguilles d'une montre.
2.Positionnez la grille arrière (5) contre l'avant du logement du moteur (8) avec la poignée sur le dessus en vous assurant que les plots de positionnement sur le logement du moteur soient bien positionnés dans les trous de la grille arrière.
3.Serrez l'écrou dans le sens des aiguilles d'une montre. NE LE SERREZ PAS TROP.
4.Insérez la pale (3) du ventilateur sur l'arbre moteur (6) en positionnant l'encoche à l'arrière de la pale sur l'ergot d'entrainement qui passe à travers l'arbre moteur.
5.Serrez l'embout de la pale (2), en le tournant dans le sens inverse des aiguilles d'une montre.
6.Positionnez la grille avant (1) contre la grille arrière (5), de manière à aligner les trous dans les rebords de chaque grille. Insérez le boulon dans les trous et vissez l'écrou dessus (19). Ne le serrez pas complètement à ce stade.
7.Enfoncez les clips de fixation de la grille avant en vous assurant qu'ils soient bien enclenchés dans le rebord de la grille arrière.
8.Serrez complètement l'ensemble écrou et boulon qui passe à travers le rebord des deux grilles.

4. UTILISATION

Placez votre ventilateur sur une surface plane et sèche.
Branchez le ventilateur sur une prise de courant.
Sélectionnez le réglage de vitesse souhaité. Il existe 4 positions: 0 (éteint), 1 (vitesse faible), 2 (moyenne) et 3 (élevée).
Le ventilateur peut être réglé en mode oscillant en abaissant le bouton d'oscillation. Pour arrêter la fonction oscillation, remontez le bouton d'oscillation.
Pour ajuster l'angle d'inclinaison de la tête du ventilateur, desserrez la vis (9), pivotez le ventilateur jusqu'à l'angle souhaité, puis resserrez la vis.
Attention : le ventilateur doit toujours être éteint lorsque vous effectuez de tels réglages.

5. ENTRETIEN & NETTOYAGE

Attention ! L'appareil doit être éteint et débranché avant de le nettoyer.
Une fois le ventilateur assemblé, il est interdit de démonter les grilles de protection pour le nettoyer. Nettoyez le ventilateur, y compris les grilles de protection, avec un chiffon à poussière sec.
Veillez à ce que les bouches d'aérations à l'arrière du ventilateur ne soient pas obstruées par de la poussière ou des peluches. Utilisez un aspirateur pour les nettoyer le cas échéant. N'insérez aucun objet dans les ouvertures pour retirer les peluches.
Aucun liquide ou quantité d'eau ne doit pénétrer dans le bloc moteur.
Attention : n'utilisez pas de détergents forts, de solutions ou solvants chimiques pour nettoyer le ventilateur.

6. GARANTIES

Garanties et limites de responsabilité

Les produits sont garantis pendant une durée de 36 mois à compter de la date d'achat ou de la date de livraison au domicile du client. Selon les pays, cette garantie se compose de 24 à 36 mois de garantie légale de conformité. Pour les pays qui ne bénéficieraient que de 24 mois de garantie légale de conformité, une garantie commerciale de 12 mois entre en vigueur à l'expiration de la première, et en complément de celle-ci.

Modalités de Mise en oeuvre des garanties

Pour la garantie légale de conformité

Nous vous invitons à vous informer auprès de votre distributeur et/ou à vous référer à ses CGVs (Conditions Générales de Vente).

Pour la garantie commerciale

Nous vous invitons à rapporter votre produit à l'accueil de votre lieu de vente muni de votre preuve d'achat (tel que le ticket de caisse), du produit et de ses accessoires fournis, avec son emballage d'origine, pour tous pays autre que la France. Pour une prise en charge en France, nous vous invitons à effectuer votre demande sur notre site : https://auth.sav-login.auchan.fr. Il est important d'avoir comme information la date d'achat, le modèle et le numéro de série ou d'IMEI (ces informations apparaissent généralement sur le produit, l'emballage ou votre preuve d'achat). Vous devez rapporter le produit avec les accessoires nécessaires à son bon fonctionnement (alimentation, adaptateur, etc.). Dans le cas où votre réclamation est couverte par la garantie, le service après-vente pourra, dans les limites de la législation locale, soit :

- Réparer ou remplacer les pièces défectueuses.
- Échanger le produit retourné avec un produit qui a au moins les mêmes fonctionnalités et qui est équivalent en termes de performance.
- Rembourser le produit au prix d'achat mentionné sur la preuve d'achat..

Les produits réparés ou remplacés peuvent inclure des composants et des équipements nouveaux et/ou reconditionnés.

Exclusion de la garantie commerciale:

- Les dommages ou problèmes causés par une utilisation incorrecte, un accident, une altération ou un branchement électrique d'intensité ou de tension inappropriée.
- L'utilisation ou le stockage nuisible à la bonne conservation de l'appareil (oxydation, corrosion), d'utilisation d'énergie, d'emploi ou d'installation non conforme aux prescriptions du constructeur ou de négligences ou de l'utilisation de périphériques, logiciels ou consommables inadaptés.
- L'utilisation professionnelle ou collective, industrielle ou commerciale du produit.
- Les produits modifiés, ceux dont le scellé de garantie ou le numéro de série ont été endommagés, altérés, supprimés ou oxydés.
- Les batteries remplaçables et accessoires sont garantis pour une période de 6 mois.
- La défaillance de la batterie, survenue par un chargement trop long ou par le non-respect des consignes de sécurité expliquées dans la notice
- Les dommages esthétiques, incluant les rayures, bosses ou vandalisme
- Les dommages causés par toute intervention effectuée par une personne non-agréée.
- Les défauts causés par une usure normale ou dus au vieillissement normal du produit : joints,filtres,accessoires, brosse et flexible d'aspirateur, lampes, lampes de rétroprojecteur, aubes de lave-linge,etc.
- Les mises à jour de logiciel, dues à un changement de paramètres réseau
- Les dommages provenant d'éléments extérieurs à l'appareil (corps étrangers, insectes, etc.)
- Le contenu des appareils - congélateur, lave-linge…- (denrées, vêtements,...)
- Les défaillances du produit dues à l'utilisation de logiciels tiers pour modifier, changer adapter ou modifier l'existant.
- Les défaillances du produit dues à l'utilisation sans les accessoires fournis avec le produit ou homologués par le Fabricant.
- Les pièces pour l'usure normale ou dommage d'utilisation : pneu, chambre à air, frein,...

Le client doit faire son affaire personnelle de la sauvegarde régulière des données contenues sur son disque dur ou dans la mémoire interne de son appareil, et ce avant tout dépôt.

Auchan ne peut être tenu pour responsable de la perte ou de la destruction de données stockées ni des dommages aux logiciels consécutifs notamment à une restauration ou une panne.

De même, Auchan n'est pas tenu de vérifier que les cartes SIM / SD soient bien retirées des produits retournés.

Les dispositions ci-dessus ne peuvent en aucun cas réduire ou supprimer : la garantie légale visée ci-dessus, et la garantie commerciale du constructeur, si elle existe (cf. bon de garantie).

ES **Ventilador de pie**

1. INSTRUCCIONES DE SEGURIDAD

Antes de utilizar este aparato eléctrico, lea atentamente estas instrucciones y conserve este manual para futuras consultas:

1.Antes de enchufar el aparato a la red eléctrica, compruebe que la corriente se corresponda a la que figura en la placa del aparato. Siempre enchufe el aparato a una toma conectada a tierra.

2.Si el cable de alimentación está dañado, deberá reemplazarlo el fabricante, su servicio posventa o personas de similar cualificación para evitar cualquier peligro.

3.Este aparato está destinado exclusivamente a un uso doméstico. Se excluye cualquier otro tipo de uso (profesional).

4.Este aparato puede ser utilizado por niños mayores de 8 años y personas con capacidades físicas, sensoriales o mentales reducidas o sin experiencia y conocimiento si se les ha supervisado o instruido sobre el uso del artefacto de una manera segura y entienden los peligros que conlleva.

5.Los niños no deben jugar con el aparato. La limpieza y el mantenimiento por parte del usuario no deben ser realizados por niños sin supervisión.

6. Este marcado informa que este equipo, al final de su vida útil, no puede desecharse con otros residuos domésticos. El usuario debe entregarlo a los operadores de recogida de los aparatos eléctricos y electrónicos usados. Los operadores de recogida, que incluyen los puntos de recogida locales, las tiendas y las administraciones locales, crean un sistema adecuado para la recogida del aparato. Una recogida adecuada de los aparatos eléctricos y electrónicos usados ayuda a evitar los impactos nocivos para la salud de las personas y el medio ambiente que se deriven de los componentes peligrosos presentes, así como de un almacenamiento y tratamiento no adecuado de dichos aparatos.

7.Desenchufe el cable de alimentación de la red eléctrica en cuanto deje de utilizarlo y antes de efectuar cualquier procedimiento de limpieza o mantenimiento.
8.En ningún caso retire las rejillas de protección del ventilador para limpiarlas o efectuar su mantenimiento.
9.No sumerja el aparato, el cable de alimentación o la clavija en agua ni en ningún otro líquido.
10. Atención: no utilizar este aparato cerca de bañeras, duchas, lavabos u otros recipientes que contengan agua.
11. Advertencia: no utilizar este aparato cerca del agua.
12. Este aparato no está destinado a ponerse en funcionamiento mediante un temporizador exterior o un sistema de mando a distancia separado.
13. No cubrir el producto.
14. Este aparato debe usarse y ponerse sobre una superficie plana. No de la vuelta al aparato cuando esté en funcionamiento.
15. ADVERTENCIA: mantener despejados los orificios de ventilación del exterior del aparato.
16. ADVERTENCIA: el uso indebido del aparato podría representar un peligro y provocar lesiones.
17. ADVERTENCIA: evite el contacto con las partes en movimiento. Nunca introduzca objetos, los dedos ni ninguna otra parte de su cuerpo a través de la rejilla del ventilador.
18. Este aparato está destinado a un uso doméstico y en entornos similares, por ejemplo:
-cocinas para el personal de tiendas, oficinas u otros entornos laborales;
-granjas;
-por parte de huéspedes de hoteles, moteles y otros entornos residenciales;
-los entornos del tipo alojamiento rural.
19. Este aparato no es apto para ser usado al aire libre.
20. Debe revisar con regularidad el cable de alimentación para detectar cualquier signo de deterioro eventual y, si el cable está dañado, no debe usar el aparato.
21. No deje el aparato sin vigilancia cuando esté en funcionamiento.
22. Después del montaje, no retire las protecciones durante el uso o la limpieza.

2. DESCRIPCIÓN

1. Rejilla delantera	11. Tornillo de fijación del sistema de mando
2. Racor del aspa	12. Tubo interno
3. Aspa	13. Anillo de ajuste de la altura
4. Tuerca para fijar la rejilla trasera	14. Tubo externo
5. Rejilla trasera	15. Protección decorativa de la base
6. Eje motor	16. Tornillo de fijación del tubo externo
7. Botón de mando de oscilación	17. Barra transversal A
8. Compartimento del motor	18. Barra transversal B
9. 9. Tornillo de inclinación de la cabeza del ventilador	19. Conjunto perno/ tuerca de fijación de rejilla delantera
10. Sistema de mando de velocidades	

Entrada de potencia del ventilador (P):	34,2 W
Tasa máxima de flujo del ventilador (F):	29,97m³/min
Valor de servicio (SV):	0,88 (m³/min)/W
Consumo energético en standby (PSB):	0,00W
Nivel de potencia acústica del ventilador (LWA):	53,7 dB(A)
Velocidad máxima del aire (c):	2,64meters/sec
Estándares de medición por valor de servicio:	EN IEC 60879:2019

3. INSTALACIÓN

MONTAJE DE LA BASE

1.Empiece por soltar y sacar los cuatro tornillos (16) de las barras. Después, cruce la barra A (17) y la B (18) de modo que se encajen.
2.Asegúrese de alinear los cuatro agujeros de las barras con los de la brida del tubo externo (14). Fije la brida a las barras con los cuatro tornillos.
3.Suelte y saque el anillo de ajuste de la altura (13) por la parte superior del tubo interno. Deslice la protección decorativa de la base (15) hacia abajo (12) para ponerlo por encima del conjunto.
4.Vuelva a poner el anillo de ajuste de la altura en el tubo interno. Para ajustar el ventilador a la altura deseada, tire del tubo interno y apriete el anillo.
5.Si es necesario, suelte ligeramente el tornillo de fijación (11) girando en el sentido contrario a las manecillas del reloj. Introduzca el sistema de mando en el tubo interno y apriete el tornillo.

MONTAJE DE LAS ASPAS Y LA REJILLA

1.Destornille la tuerca plástica (4) girándola en el sentido contrario a las manecillas del reloj.
2.Coloque la rejilla trasera (5) contra la parte delantera del compartimento del motor (8) con el asidero arriba, asegurándose de que los resaltos de posicionamiento del compartimento del motor estén puestos en los orificios de la rejilla trasera.
3.Apriete la tuerca en el sentido de las manecillas del reloj. NO LA APRIETE DEMASIADO.
4.Introduzca el aspa (3) del ventilador en el eje motor (6) colocando la ranura de la parte trasera del aspa en la pestaña de arrastre que pasa a través del eje motor.
5. Apriete el racor del aspa (2) girándolo en el sentido contrario a las manecillas del reloj.
6.Coloque la rejilla delantera (1) contra la trasera (5) para alinear los agujeros en los rebordes de las rejillas. Coloque el perno en los orificios y atornille la tuerca (19). En esta etapa, no la apriete completamente.
7.Encaje los clips de sujeción de la rejilla delantera asegurándose de que estén bien puestos en el reborde de la rejilla trasera.
8.Apriete completamente el conjunto tuerca y perno que pasa a través del reborde de ambas rejillas.

4. UTILIZACIÓN

Ponga el ventilador sobre una superficie plana y seca.
Enchufe el ventilador a una toma de corriente.
Seleccione la velocidad deseada. Existen 4 posiciones: 0 (apagado), 1 (velocidad baja), 2 (m dia) y 3 (alta).
Puede poner el ventilador en el modo oscilante bajando el botón de oscilación.
Para detener el modo oscilante, suba dicho botón.
Para ajustar el ángulo de inclinación de la cabeza del ventilador, suelte el tornillo (9), gire el ventilador hasta el ángulo deseado, después, vuelva a apretar el tornillo.
Advertencia: el ventilador siempre debe estar apagado cuando realice estos ajustes.

5. MANTENIMIENTO Y LIMPIEZA

¡Advertencia! El aparato debe estar apagado y desenchufado antes de limpiarlo.
Una vez ensamblado el ventilador, se prohíbe desmontar las rejillas de protección para limpiarlas. Limpie el ventilador, incluyendo las rejillas de protección, con un trapo seco especial para el polvo.
Procure que las entradas de aire de la parte trasera del ventilador no se obstruyan con polvo o pelusas. Si fuera necesario, use una aspiradora para limpiarlas. No introduzca ningún objeto en las aberturas para quitar las pelusas.
No se debe dejar penetrar ningún líquido ni nada de agua en el bloque motor.
Advertencia: para limpiar el ventilador, no use detergentes fuertes, soluciones ni disolventes químicos.

6. GARANTÍAS

Garantías y límites de responsabilidad

Los productos están garantizados durante 36 meses a partir de la fecha de compra o de entrega en el domicilio del cliente. Dependiendo del país, esta garantía consiste en 24 a 36 meses de garantía legal de conformidad.
Para los países que gozan de una garantía legal de conformidad de 24 meses, al expirar esta garantía entra en vigor una garantía comercial complementaria de 12 meses.

Modalidades de aplicación de las garantías

Para la garantía legal de conformidad

Le invitamos a solicitar más información a su distribuidor y/o a consultar sus CGV (Condiciones Generales de Venta).

Para la garantía comercial

Para todos los países excepto Francia, le invitamos a devolver el producto a la recepción del lugar de venta con el resguardo de la compra (como el recibo), el producto y los accesorios suministrados con su embalaje original. Es importante indicar la fecha de compra, el modelo y el número de serie o IMEI (por lo general, esta información aparece en el producto, el embalaje o el resguardo de la compra). Debe devolver el producto con los accesorios necesarios para su correcto funcionamiento (alimentación, adaptador, etc.). En el caso de que la garantía cubra su reclamación, el servicio posventa podrá, dentro de los límites de la legislación local, sea:

- Reparar o reemplazar las piezas defectuosas.
- Cambiar el producto devuelto por uno que tenga, al menos, las mismas funciones y que sea equivalente en cuanto a sus prestaciones.
- Reembolsar el producto al precio de compra mencionado en el resguardo de la compra.

Los productos reparados o sustituidos pueden incluir componentes y equipos nuevos y/o reacondicionados.

Exclusiones de la garantía comercial:

- Los daños o problemas causados por una utilización incorrecta, un accidente, una alteración o conexión eléctrica de intensidad o tensión inadecuada.
- El uso o almacenamiento perjudicial para la buena conservación del aparato (oxidación, corrosión), uso de energía, empleo o instalación no conforme a las instrucciones del fabricante o negligencia o uso de periféricos,softwares o consumibles inadecuados.
- Uso profesional o colectivo, industrial o comercial del producto.
- Los productos modificados, aquellos cuyo precinto de garantía o número de serie hayan sido dañados,alterados, eliminados o estén oxidados.
- Las baterías reemplazables y los accesorios están garantizados por un período de 6 meses.
- El fallo de la batería debido a una carga demasiado prolongada o por no respetar las instrucciones de seguridad explicadas en el manual.
- Los daños estéticos, como los arañazos, abolladuras o deterioros de cualquier otro tipo.
- Los daños causados por cualquier intervención que efectúe una persona no autorizada.
- Los fallos provocados por un desgaste normal o que se deban al envejecimiento normal del producto:
- Juntas,filtros, accesorios, cepillo y manguera de aspiradora, lámparas, bombillas de retroproyector,agitadores de lavadora, etc.
- Las actualizaciones del software que se deban a un cambio de parámetros de red.
- Los daños causados por elementos externos al aparato (cuerpos extraños, insectos, etc.).
- El contenido de los aparatos - congelador, lavadora, etc.- (comida, ropa, etc.)
- Los fallos del producto que se deban al uso de softwares de terceros para cambiar, adaptar o modificar el existente.
- Los fallos del producto que se deban a su uso sin los accesorios incluidos con el producto o autorizados por el fabricante.
- Las piezas debido al desgaste normal o daños por el uso: neumático, cámara de aire, freno, etc.

El cliente es responsable de hacer regularmente una copia de seguridad de los datos contenidos en su disco duro o en la memoria interna de su dispositivo antes de cualquier depósito. Alcampo no puede considerarse responsable de la pérdida o destrucción de los datos almacenados ni de los daños en el software que resulten,en particular, de un restablecimiento o una avería. Asimismo, Alcampo no está obligado a comprobar que las tarjetas SIM o SD hayan sido retiradas de los productos devueltos.

Las disposiciones anteriores no pueden reducir ni eliminar en modo alguno: la garantía legal mencionada anteriormente ni la garantía comercial del fabricante, si existiera (consultar el formulario de garantía).

PT Ventoinha de pé

1. INSTRUÇÕES DE SEGURANÇA

Antes de utilizar este aparelho elétrico, leia atentamente as instruções abaixo e guarde o manual de instruções para uma utilização posterior:
1.Antes de ligar o aparelho a uma tomada elétrica de parede, verifique se a corrente elétrica local corresponde à especificada na placa do aparelho. Ligue sempre o aparelho a uma tomada com ligação à terra.
2.No caso de danificação do cabo de alimentação, providencie a sua substituição pelo fabricante, assistência pós-venda ou técnicos de qualificação semelhante para evitar uma situação de perigo.
3.Este aparelho destina-se exclusivamente a um uso doméstico. Está excluído qualquer outro uso (profissional).
4.Este aparelho pode ser utilizado por crianças a partir dos 8 anos e por pessoas com capacidades físicas, sensoriais ou mentais reduzidas ou com falta de experiência e conhecimento, se forem supervisionadas ou se tiverem tido formação relativa à utilização do aparelho de uma forma segura e se compreenderem os perigos envolvidos.
5.As crianças não devem brincar com o aparelho. A limpeza e a manutenção da responsabilidade do utilizador não deverão ser feitas por crianças não supervisionadas.
6. Esta marcação indica que este equipamento, após o fim da sua vida útil, não pode ser eliminado com outros resíduos domésticos. O utilizador deve entregá-lo aos operadores de recolha de equipamentos elétricos e eletrónicos usados. Os operadores de recolha, que incluem pontos de recolha locais, lojas e autoridades locais, criam um sistema apropriado que permite a recolha do equipamento. Uma recolha apropriada dos equipamentos elétricos e eletrónicos usados permite evitar os impactos nefastos para a saúde humana e para o ambiente resultantes da presença de componentes perigosos, bem como de um armazenamento e tratamento inadequados destes equipamentos.
7.Desligue o cabo de alimentação da rede elétrica logo que deixe de o utilizar e antes de qualquer operação de limpeza e manutenção.
8.As grelhas de proteção do ventilador não devem ser retiradas para limpeza ou manutenção em nenhuma circunstância.
9.Não coloque o aparelho, o cabo de alimentação ou a ficha dentro de água ou de qualquer outro líquido.
10. Atenção: não utilize este aparelho na proximidade de banheiras, polibans, lavatórios ou outros recipientes que contenham água.
11. Precaução: não use este aparelho perto da água.
12. Este aparelho não se destina a ser colocado em funcionamento através de um temporizador exterior ou através de um sistema de telecomando.
13. Não tape o aparelho.
14. Este aparelho deve ser usado e colocado numa superfície plana. Não vire o aparelho ao contrário enquanto este está a funcionar.
15. PRECAUÇÃO: mantenha desobstruídas as aberturas de ventilação na estrutura do aparelho.
16. ATENÇÃO: um uso indevido do aparelho pode implicar perigo e provocar ferimentos.
17. ATENÇÃO: evite o contacto com as peças em movimento. Nunca introduza os dedos ou qualquer outra parte do corpo ou algum objeto na grelha do ventilador.
18. Este aparelho destina-se a um uso doméstico e a uma utilização em ambientes semelhantes, tais como:
-os espaços de copa para o pessoal nas lojas, escritórios ou outros ambientes de trabalho;
-as quintas;
-pelos clientes nos hotéis, motéis e outros ambientes residenciais;
-os ambientes tipo quarto de hóspede.
19. O aparelho não é adequado para utilização ao ar livre.
20. O cabo de alimentação deve ser inspecionado regularmente de modo a detetar eventuais sinais de deterioração e o aparelho não deve ser utilizado se o cabo estiver danificado.
21. Não deixe o aparelho sem supervisão quando em funcionamento.
22. Após a montagem, não retire as proteções durante a utilização ou limpeza.

2. DESCRIÇÃO

1. Grelha dianteira	11. Parafuso de fixação da caixa de comando
2. Pistão da pala	12. Tubo interno
3. Pala	13. Anel de ajuste da altura
4. Porca de aparafusamento da grelha traseira	14. Tubo externo
5. Grelha traseira	15. Caixa decorativa da base
6. Árvore do motor	16. Parafuso de fixação do tubo externo
7. Botão de comando de oscilação	17. Barra transversal A
8. Compartimento do motor	18. Barra transversal B
9. Parafuso de inclinação da cabeça do ventilador	19. Conjunto parafusos/porca de fixação da grelha dianteira
10. Caixa de comando de velocidades	

Entrada de alimentação da ventoinha(P):	34,2 W
Taxa de fluxo máximo da ventoinha (F):	29,97m³/min
Valor de serviço (SV):	0,88 (m³/min)/W
Consumo de energia no modo inativo (PSB):	0,00W
Nível de potência sonora da ventoinha (LWA):	53,7 dB(A)
Velocidade máxima do ar (c):	2,64meters/sec
Normas de medição para valor de serviço:	EN IEC 60879:2019

3. INSTALAÇÃO

MONTAGEM DA BASE

1.Comece por desapertar e retirar os quatro parafusos (16) das barras. Cruze a barra A (17) e a barra B (18) de modo a que encaixem.
2.Assegure-se de que alinha os quatro furos nas barras com os furos que se encontram no aro do tubo externo (14). Fixe o aro às barras com a ajuda dos quatro parafusos.
3.Desaperte e retire o anel de ajuste de altura (13) pelo topo do tubo interno. Faça deslizar a caixa decorativa da base (15) para a parte de baixo (12), para a colocar por baixo do conjunto.
4.Volte a colocar o anel de ajuste de altura pelo tubo interno. Retire o tubo interno do tubo externo para ajustar a altura e volte a apertar o anel.
5.Se necessário, desaperte ligeiramente o parafuso de fixação (11) rodando-o para a esquerda. Insira a caixa de comando no tubo interno e aperte o parafuso de fixação.

MONTAGEM DA PALA E DA GRELHA

1.Desaperte a porca plástica (4) fazendo-a rodar para a esquerda.
2.Posicione a grelha traseira (5) contra a parte da frente do compartimento do motor (8) com o punho para cima, assegurando-se que os cones de posicionamento do revestimento do motor estão na posição correta em todos os furos da grelha traseira.
3.Aperte a porca, rodando-a para a direita. NÃO APERTE DEMASIADO.
4.Insira a pala (3) do ventilador na árvore do motor (6) colocando o entalhe na traseira da pala sobre o travão de funcionamento que passa pela árvore do motor.
5.Aperte a porca da pala (2) fazendo-a rodar para a esquerda.
6.Posicione a grelha dianteira (1) contra a grelha traseira (5), de modo a alinhar os furos nos rebordos de cada grelha. Insira o parafusos nos furos e aperte a porca por cima (19). Nesta fase, não a aperte totalmente.
7.Empurre os clipes de fixação da grelha dianteira, garantindo que estes ficam bem encaixados no rebordo da grelha traseira.
8. Aperte completamente o conjunto do parafuso e porca que passa pelo rebordo das duas grelhas.

4. UTILIZAÇÃO

Coloque o ventilador sobre uma superfície plana e seca.
Ligue o ventilador a uma tomada de corrente.
Selecione o ajuste de velocidade desejado. São possíveis 4 posições: 0 (desligado), 1 (baixa velocidade), 2 (média) e 3 (alta).
O ventilador pode ser ajustado para o modo basculante baixando o botão de oscilação. Para parar a função de oscilação, suba o botão de oscilação.
Para ajustar o ângulo de inclinação da cabeça do ventilador, desaperte o parafuso (9), rode o ventilador para o ângulo desejado e volte a apertar o parafuso.
ATENÇÃO: o ventilador deve estar sempre desligado ao proceder a estes ajustes.

5. LIMPEZA E MANUTENÇÃO

ATENÇÃO! O aparelho deve estar desligado e sem a ficha de alimentação na tomada sempre que o limpa.
Após a montagem do ventilador é proibido desmontar as grelhas de proteção para o limpar. Limpe o ventilador, incluindo as grelhas de proteção, com um pano do pó seco.
Assegure-se de que as entradas de ventilação na traseira do ventilador não estão obstruídas por poeiras ou sujidades. Se for este o caso, limpe com um aspirador. Não insira nenhum objeto pelas aberturas para remover sujidades.
O bloco motor não deve entrar em contacto com líquido ou água.
Atenção: não utilize detergentes fortes, soluções ou solventes químicos para limpar o ventilador.

6. GARANTIAS

Garantias e limites de responsabilidade

Os produtos têm uma garantia de 36 meses a partir da data de compra ou da data de entrega no domicílio do cliente. Dependendo do país, esta garantia consiste em 24 a 36 meses de garantia legal de conformidade.
Para os países que não beneficiem de uma garantia legal de conformidade de 24 meses, entra em vigor uma garantia comercial de 12 meses após o termo da primeira garantia, e como complemento desta.

Modalidades de acionamento das garantias

Para a garantia legal de conformidade

Convidamo-lo(a) a informar-se junto do seu distribuidor e/ou a consultar as CGV (Condições Gerais de Venda).

Para a garantia comercial

Convidamo-lo(a) a devolver o seu produto na receção do seu local de compra com o comprovativo de compra(tal como o recibo), o produto e os acessórios fornecidos, com a embalagem original, para todos os países,com exceção da França. É importante ter a informação da data de compra, o modelo e o número de série ou IMEI (estas informações aparecem habitualmente no produto, na embalagem ou no comprovativo de
compra). Deve devolver o produto com os acessórios necessários ao seu correto funcionamento (alimentação,adaptador, etc.). No caso de a sua reclamação estar abrangida pela garantia, o serviço pós-venda poderá,dentro dos limites da legislação local:

- Reparar ou substituir as peças defeituosas
- Trocar o produto devolvido por um produto que tenha, no mínimo, as mesmas funcionalidades e que seja equivalente em termos de desempenho.
- Reembolsar o produto pelo preço de compra mencionado no comprovativo de compra.

Os produtos reparados ou substituídos podem incluir componentes e equipamentos novos e/ou recondicionados.

Exclusão da garantia comercial:

- Danos ou problemas causados pela utilização incorreta, acidentes, alteração ou ligação elétrica com corrente ou tensão incorreta.
- Utilização ou armazenamento prejudicial à boa conservação do dispositivo (oxidação, corrosão), utilização de energia, utilização ou instalação não conforme as instruções do fabricante, ou negligência ou utilização de periféricos, software ou consumíveis inadequados.
- Utilização profissional ou coletiva, industrial ou comercial do produto.
- Produtos modificados, aqueles cujo o selo de garantia ou o número de série tenham sido danificados,alterados, removidos ou oxidados.
- As baterias substituíveis e os acessórios têm uma garantia de 6 meses.
- Falha da bateria, provocada por um carregamento demasiado prolongado ou pelo desrespeito das instruções de segurança explicadas no manual de instruções
- Danos estéticos, incluindo riscos, mossas ou vandalismo
- Danos provocados por qualquer intervenção efetuada por uma pessoa não autorizada.
- Falhas provocadas pelo desgaste normal ou devidos ao envelhecimento normal do produto: vedantes,filtros,acessórios, escova e mangueira do aspirador, lâmpadas, lâmpadas de retroprojector, pás de máquina de lavar,etc.
- Atualizações do programa, devido a alterações nas configurações de rede
- Danos decorrentes de elementos exteriores ao aparelho (corpos estranhos, insetos, etc.)
- Conteúdo dos aparelhos - congelador, máquina de lavar…- (alimentos, vestuário,...)
- Falhas no produto devido à utilização de programas de terceiros para modificar, alterar, adaptar ou modificar o já existente.
- Falhas no produto devido à utilização sem os acessórios fornecidos com o produto ou homologados pelo Fabricante.
- Peças com desgaste normal ou danos de utilização: pneu, câmara de ar, travão,...

O cliente deves ser pessoalmente responsável pelo backup regular dos dados contidos no seu disco rígido ou na memória interna do seu dispositivo, e isto antes de qualquer entrega.

O Auchan não pode ser responsabilizado pela perda ou destruição de dados armazenados, nem pelo danos no software resultantes, nomeadamente, de uma reparação ou avaria.

Da mesma forma, o fabricante não é obrigado a verificar se os cartões SIM / SD foram devidamente retirados dos produtos devolvidos.

As disposições anteriores não podem, de forma alguma, reduzir ou eliminar: a garantia legal acima referida, e a garantia comercial do fabricante, se existente (cf. certificado de garantia.).

PL Wentylator stojący

1. WSKAZÓWKI BEZPIECZEŃSTWA

Przed rozpoczęciem korzystania z tego urządzenia elektrycznego należy dokładnie przeczytać instrukcję obsługi i zachować ją do wykorzystania w przyszłości:
1.Przed podłączeniem urządzenia do ściennego gniazda zasilania należy sprawdzić, czy parametry miejscowej sieci elektrycznej odpowiadają danym określonym na tabliczce znamionowej urządzenia. Urządzenie może być podłączone wyłącznie do gniazdka z uziemieniem.
2.Jeżeli przewód zasilający jest uszkodzony, celem zapewnienia bezpieczeństwa, może on zostać wymieniony jedynie przez producenta, jego serwis naprawczy lub inne osoby posiadające odpowiednie kwalifikacje.
3.Urządzenie jest przeznaczone wyłącznie do użytku domowego. Wszelkie inne zastosowania (zawodowe) są wykluczone.
4.Z niniejszego urządzenia mogą korzystać dzieci od lat 8 oraz osoby o ograniczonych zdolnościach fizycznych, postrzegania i umysłowych lub nieposiadające doświadczenia i wiedzy, jeśli pozostają pod nadzorem lub zostały poinstruowane odnośnie korzystania z urządzenia w bezpieczny sposób i rozumieją związane z tym zagrożenia.
5.Dzieci nie powinny bawić się urządzeniem. Czyszczenie i konserwacja dokonywane przez dzieci nie powinny odbywać się bez nadzoru.
6. Takie oznakowanie informuje, że sprzęt ten, po okresie jego użytkowania nie może być umieszczany łącznie z innymi odpadami pochodzącymi z gospodarstwa domowego. Użytkownik jest zobowiązany do oddania go prowadzącym zbieranie zużytego sprzętu elektrycznego i elektronicznego. Prowadzący zbieranie, w tym lokalne punkty zbiórki, sklepy oraz gminne jednostka, tworzą odpowiedni system umożliwiający oddanie tego sprzętu. Właściwe postępowanie ze zużytym sprzętem elektrycznym i elektronicznym przyczynia się do uniknięcia szkodliwych dla zdrowia ludzi i środowiska naturalnego konsekwencji, wynikających z obecności składników niebezpiecznych oraz niewłaściwego składowania i przetwarzania takiego sprzętu.
7.Należy odłączyć przewód zasilania z sieci natychmiast po zakończeniu korzystania z urządzenia oraz przed przystąpieniem do wykonywania jakichkolwiek prac dotyczących czyszczenia lub konserwacji.
8.Nie wolno w żadnym wypadku zdejmować osłon ochronnych wentylatora w celu przeprowadzenia czyszczenia lub konserwacji.
9.Nie zanurzać urządzenia, przewodu zasilającego lub wtyczki w wodzie bądź jakiejkolwiek innej cieczy.
10. Uwaga: nie należy używać urządzenia w pobliżu wanny, prysznica, umywalki lub jakiegokolwiek innego naczynia z wodą.
11. Ostrzeżenie: nie wolno używać urządzenia w pobliżu wody.
12. Urządzenie nie może być obsługiwane za pomocą zewnętrznego wyłącznika automatycznego lub odrębnego systemu zdalnego sterowania.
13. Nie przykrywać produktu.
14. Urządzenie powinno być używane i ustawiane jedynie na płaskiej powierzchni. Nie odwracać pracującego urządzenia.
15. OSTRZEŻENIE: otwory wentylacyjne urządzenia nie mogą być zasłonięte.
16. UWAGA: nieprawidłowa obsługa urządzenia może stanowić niebezpieczeństwo i być przyczyną odniesienia obrażeń.
17. UWAGA: należy unikać kontaktu z częściami ruchomymi. Nie wolno wkładać palców, jakichkolwiek innych części ciała lub przedmiotów przez kratkę wentylatora.
18. Urządzenie jest przeznaczone wyłącznie do użytku domowego oraz w następujących miejscach:
-pomieszczenia kuchenne przeznaczone dla pracowników w sklepach, biurach lub innych zakładach pracy;
-gospodarstwa rolne;
-do wykorzystania przez klientów w hotelach, motelach lub innych miejscach zakwaterowania;
-w pomieszczeniach typu pokoje gościnne.
19. Urządzenie nie jest przeznaczone do użycia na wolnym powietrzu.
20. Należy systematycznie sprawdzać stan przewodu zasilającego, aby stwierdzić jakiekolwiek ewentualne ślady uszkodzenia. Nie wolno używać urządzenia, jeżeli jego przewód zasilający jest uszkodzony.
21. Nie pozostawiać pracującego urządzenia bez nadzoru.
22. Po złożeniu, podczas użytkowania lub czyszczenia nie należy zdejmować osłon.

2. OPIS

1. Kratka przednia	11. Śruba mocująca skrzynkę przycisków sterowania
2. Końcówka łopatki	12. Rurka wewnętrzna
3. Łopatka	13. Pierścień regulacji wysokości
4. Nakrętka mocująca kratki tylnej	14. Rurka zewnętrzna
5. Kratka tylna	15. Dekoracyjna zaślepka podstawy
6. Wał silnika	16. Śruba mocująca rurki zewnętrznej
7. Przycisk ruchu wahadłowego	17. Drążek poprzeczny A
8. Obudowa silnika	18. Drążek poprzeczny B
9. Śruba regulacji nachylenia głowicy wentylatora	19. Zespół śruba/nakrętka mocowania kratki przedniej
10. Skrzynka przycisków sterowania ustawieniem prędkości	

Pobór mocy wentylatora (P):	34,2 W
Maksymalny przepływ powietrza przez wentylator (F):	29,97m³/min
Wartość usługi (SV):	0,88 (m³/min)/W
Zużycie energii w trybie gotowości (PSB):	0,00W
Poziom mocy akustycznej wentylatora (LWA):	53,7 dB(A)
Maksymalna prędkość powietrza (c):	2,64meters/sec
Standard pomiaru dla wartości usługi:	EN IEC 60879:2019

3. INSTALACJA

MONTAŻ PODSTAWY

1.Odkręcić i zdjąć cztery śruby (16) drążków. Skrzyżować drążek A (17) i drążek B (18) w taki sposób, aby mogły zostać ze sobą połączone.
2.Cztery otwory drążków powinny być ustawione dokładnie naprzeciwko otworów końcówki rurki zewnętrznej (14). Zamocować końcówkę do drążków, dokręcając cztery śruby.
3.Odkręcić i zdjąć pierścień regulacji wysokości (13) od góry rurki wewnętrznej. Przesunąć dekoracyjną zaślepkę podstawy (15) do dołu (12), aby założyć ją na zmontowanych elementach.
4.Ponownie założyć pierścień regulacji wysokości na rurce wewnętrznej. Wyjąć

rurkę wewnętrzną z rurki zewnętrznej, aby ustawić odpowiednią wysokość i dokręcić pierścień.
5.W razie potrzeby, poluzować nieznacznie śrubę mocującą (11), przekręcając ją w kierunku przeciwnym do ruchu wskazówek zegara. Założyć skrzynkę elementów sterowania na rurkę wewnętrzną i dokręcić śrubę mocującą.

MONTAŻ ŁOPATKI I KRATKI

1.Odkręcić plastikową nakrętkę (4), przekręcając ją w kierunku przeciwnym do ruchu wskazówek zegara.
2.Przyłożyć kratkę tylną (5) do przedniej części obudowy silnika (8) w taki sposób, aby uchwyt znajdował się na górze, a szczeliny pozycjonujące w obudowie silnika dokładnie odpowiadały położeniu otworów w kratce tylnej.
3.Dokręcić nakrętkę w kierunku zgodnym z ruchem wskazówek zegara.NIE DOKRĘCAĆ ZBYT MOCNO.
4.Założyć łopatkę (3) wentylatora na wał silnika (6), umieszczając wycięcie w tylnej części łopatki na kołku prowadzącym przechodzącym przez wał silnika.
5.Dokręcić końcówkę łopatki (2), przekręcając ją w kierunku przeciwnym do ruchu wskazówek zegara.
6.Przyłożyć kratkę przednią (1) do kratki tylnej (5) w taki sposób, aby otwory na obrzeżu kratek znajdowały się dokładnie naprzeciwko siebie. Włożyć śruby do otworów i dokręcić nakrętki (19). Nie należy jeszcze dokręcać ich do końca.
7.Założyć klipsy mocujące kratki przedniej w taki sposób, aby zostały prawidłowo wprowadzone na obrzeżu kratki tylnej.
8.Mocno dokręcić wszystkie nakrętki i śruby, które przechodzą przez obrzeże obu kratek.

4. UŻYTKOWANIE

Wentylator powinien zostać ustaw ony na płaskim, suchym podłożu.
Podłączyć wentylator do gniazdka zasilania.
Wybrać odpowiednie ustawienie prędkości.
Dostępne są 4 pozycje: 0 (wyłączony), 1 (prędkość niska), 2 (średnia) i 3 (wysoka). Aby włączyć ruch wahadłowy wentylatora, należy ustawić przycisk ruchu wahadłowego w pozycji dolnej. Aby wyłączyć funkcję ruchu wahadłowego, wyjąć przycisk do góry.
Aby zmienić kąt nachylenia głowicy wentylatora, odkręcić śrubę (9), ustawić wentylator pod odpowiednim kątem i ponownie dokręcić śrubę.
Uwaga: podczas wykonywania tego typu ustawień wentylator musi być wyłączony.

5. KONSERWACJA I CZYSZCZENIE

Uwaga! Przed przystąpieniem do czyszczenia należy wyłączyć urządzenie i odłączyć je z prądu.
Po zmontowaniu wentylatora absolutnie zabronione jest zdejmowanie kratek ochronnych w celu przeprowadzenia czyszczenia. Wyczyścić wentylator, w tym także jego kratki ochronne, używając suchej szmatki do kurzu.
Znajdujące się z tyłu wentylatora otwory wentylacyjne nie powinny być zatkane przez kurz lub jakiekolwiek inne zabrudzenia. W razie potrzeby można usunąć je za pomocą odkurzacza. Nie wolno wkładać do otworów wentylacyjnych jakichkolwiek przedmiotów w celu usunięcia zabrudzeń.
Należy uważać, aby nie ochlapać bloku silnika wodą lub jakąkolwiek inną cieczą.
Uwaga: do czyszczenia wentylatora nie należy używać silnych środków czyszczących, roztworów lub rozpuszczalników chemicznych.

6. GWARANCJE

Gwarancje i ograniczenia odpowiedzialności

Produkty są objęte gwarancją przez okres 36 miesięcy od daty zakupu lub daty dostawy do domu klienta. W zależności od kraju gwarancja ta obejmuje od 24 do 36 miesięcy prawnej gwarancji zgodności.
W krajach, w których obowiązuje 24-miesięczna prawna gwarancja zgodności, po wygaśnięciu pierwszej gwarancji wchodzi w życie 12-miesięczna gwarancja handlowa, stanowiąca uzupełnienie tej ostatniej.

Warunki obowiązywania gwarancji

W przypadku prawnej gwarancji zgodności

Zachęcamy do zasięgnięcia informacji u dystrybutora i/lub zapoznania się z jego OWS (Ogólnymi Warunkami Sprzedaży).

W przypadku gwarancji handlowej

Zachęcamy do zwrotu produktu do recepcji sklepu, w którym został kupiony wraz z dowodem zakupu (np.paragonem) produktu i jego akcesoriów w oryginalnym opakowaniu dla wszystkich krajów poza Francją.
Należy również podać takie informacje, jak data zakupu, model i numer seryjny lub IMEI (informacje te zwykle znajdują się na produkcie, opakowaniu lub dokumencie stanowiącym dowód zakupu). Należy dostarczyć produkt z wszystkimi akcesoriami niezbędnymi dla jego prawidłowego funkcjonowania (zasilacz, adapter itd.).
W przypadku, jeśli reklamacja jest objęta gwarancją, w zależności od obowiązujących przepisów miejscowych serwis naprawczy może:

- Przeprowadzić naprawę lub wymienić uszkodzone części.
- Wymienić zwracany produkt na inny o co najmniej takiej samej funkcjonalności i równoważnych parametrach wydajnościowych.
- Zwrócić cenę zakupu produktu, określoną w dokumencie stanowiącym dowód zakupu.

W produktach naprawionych lub wymienionych mogą znajdować się komponenty i wyposażenie nowe i/lub regenerowane.

Gwarancja handlowa nie obowiązuje w następujących przypadkach:

- Uszkodzenia lub problemy spowodowane niewłaściwym użytkowaniem, wypadkiem, przeprowadzeniem jakichkolwiek przeróbek urządzenia lub podłączeniem go do zasilania elektrycznego o nieprawidłowych parametrach natężenia lub napięcia.
- Użytkowanie lub przechowywanie szkodliwe dla dobrej konserwacji urządzenia (utlenianie, korozja), wykorzystywanie energii, użytkowanie lub instalacja niezgodne z instrukcjami producenta, zaniedbanie lub stosowanie nieodpowiednich urządzeń peryferyjnych, oprogramowania lub materiałów eksploatacyjnych.
- Profesjonalne lub zbiorowe, przemysłowe lub komercyjne wykorzystanie produktu.
- Przeprowadzenie modyfikacji urządzeń, których plomba gwarancyjna lub numer seryjny zostały uszkodzone, naruszone, usunięte lub uległy oksydacji.
- W przypadku baterii przeznaczonych do wymiany i akcesoriów okres gwarancji wynosi 6 miesięcy.
- Uszkodzenie baterii spowodowane przeładowaniem lub nieprzestrzeganiem wskazówek bezpieczeństwa zawartych w instrukcji obsługi.
- Uszkodzenia o charakterze estetycznym, takie jak zarysowania, wybrzuszenia lub akty wandalizmu.
- Uszkodzenia spowodowane przeprowadzeniem jakichkolwiek prac przez osoby nieuprawnione.
- Uszkodzenia spowodowane normalnym zużyciem lub starzeniem się produktu: uszczelki, filtry,akcesoria,szczotka i wąż do odkurzacza, lampy, lampy do rzutników, łopatki do pralek itp.
- Aktualizacja oprogramowania związana z modyfikacją parametrów sieci
- Uszkodzenia spowodowane przez elementy znajdujące się poza urządzeniem (ciała obce, owady itp.)
- Zawartość urządzeń – zamrażarka, pralka itd. – (żywność, odzież itd.).
- Uszkodzenia produktu spowodowane użyciem oprogramowania innych producentów w celu zmodyfikowania, zmiany, adaptacji lub modyfikacji istniejących.
- Uszkodzenia produktu spowodowane jego użyciem bez akcesoriów zatwierdzonych przez producenta.
- Normalne zużycie lub uszkodzenia części wynikające z użytkowania: opona, dętka, hamulec itp.

Klient jest odpowiedzialny za regularne tworzenie kopii zapasowych danych znajdujących się na jego dysku twardym lub w pamięci wewnętrznej urządzenia przed jego przekazaniem do naprawy.

Auchan nie ponosi odpowiedzialności za utratę lub zniszczenie przechowywanych danych ani za uszkodzenia oprogramowania, w szczególności wynikające z przywrócenia parametrów fabrycznych lub awarii.

Analogicznie producent nie ponosi żadnej odpowiedzialności za sprawdzenie, czy ze zwracanych produktów zostały wyjęte karty SIM/SD.

Powyższe postanowienia w żaden sposób nie ograniczają ani nie eliminują: gwarancji prawnej, o której mowa powyżej oraz gwarancji handlowej producenta, jeśli jest udzielana (patrz karta gwarancyjna).

HU **Álló ventilátor**

1. BIZTONSÁGI ELŐÍRÁSOK

Az elektromos készülék használata előtt olvassa el az alábbi útmutatásokat és őrizze meg a használati utasítást későbbi felhasználásra:
1.Mielőtt bedugja a készüléket a konnektorba, ellenőrizze, hogy a hálózati feszültség megfelel-e a készülék adattábláján megadott értéknek. A készüléket mindig földelt konnektorhoz csatlakoztassa.
2.Ha a tápkábel megsérült, a gyártónak, a gyártó szakszervizének, vagy egy hasonló képzettségű szakembernek kell kicserélnie a veszélyek elkerülése érdekében.
3.Ez a készülék kizárólag háztartási célokra szolgál. Egyéb célokra (hivatásszerű) nem használható.
4.A készüléket nyolc évesnél idősebb gyerekek, korlátozott fizikai, érzékszervi vagy mentális képességű személyek, valamint megfelelő tudással vagy ismeretekkel nem rendelkező személyek kizárólag felügyelet mellett, illetve abban az esetben használhatják, ha a készülék biztonságos kezeléséről tájékoztatást kaptak, és tisztában vannak az ahhoz kapcsolódó kockázatokkal.
5.A készülékkel gyermekek nem játszhatnak. A készülék tisztítását és felhasználói karbantartását gyerekek felügyelet nélkül nem végezhetik.
6. Ez a jelölés arról tájékoztat, hogy hasznos élettartamát követően ezt a berendezést nem szabad más háztartási hulladékkal együtt kidobni. A felhasználó köteles azt átadni a használt elektromos és elektronikus berendezések begyűjtőinek. A begyűjtés lebonyolítói, beleértve a helyi gyűjtőpontokat, üzleteket és helyi önkormányzatokat, megfelelő rendszert alakítanak ki a berendezések begyűjtésére. A használt elektromos és elektronikus termékek megfelelő begyűjtésével elkerülhetők a veszélyes alkatrészek jelenlétéből, valamint a berendezések nem megfelelő tárolásából és kezeléséből eredő, az emberi egészségre és a környezetre káros hatások.
7.Húzza ki a vezetéket a konnektorból használat után, továbbá bármilyen tisztítási és karbantartási művelet előtt.
8.Semmiképp ne távolítsa el a ventilátor védőrácsait tisztításhoz vagy karbantartáshoz.
9.Ne merítse a készüléket, a tápkábelt, illetve a csatlakozó dugaszt vízbe, vagy más folyadékba.
10. Figyelem! Ne használja a készüléket fürdőkád, zuhany, mosdókagyló, vagy egyéb, vizet tartalmazó edény közelében.
11. Figyelem! Ne használja ezt a készüléket víz közelében.
12. A készülék nem alkalmas arra, hogy külső időzítő szerkezeten vagy különálló távvezérlő rendszeren keresztül használják.
13. Ne takarja le a készüléket.
14. A készüléket sík felületen kell használni és elhelyezni. Működés közben ne fordítsa meg a készüléket.
15. FIGYELEM! A készülék belsejében lévő szellőzőnyílásokat hagyja szabadon.
16. FIGYELEM! A készülék helytelen használata veszélyes lehet és sérüléseket okozhat.
17. FIGYELEM! Ne érjen hozzá a mozgásban lévő részekhez. Soha ne dugja át az ujját, testének más részét vagy tárgyakat a ventilátor rácsán keresztül.
18. Ez a készülék háztartási használatra szolgál, az alábbiakhoz hasonló környezetben:
-üzletek, irodák vagy egyéb munkahelyi környezetek étkező helyiségei;
-mezőgazdasági üzemek;
-szállodák, motelek és egyéb lakás célú környezetek ügyfelei által;
-vendégszoba jellegű környezet.
19. Ez a készülék nem alkalmas kültéri használatra.
20. A tápkábelt rendszeresen át kell vizsgálni, hogy észrevegye az esetleges sérülések jeleit. A készüléket nem szabad tovább használni, ha a tápkábel károsodott.
21. Ne hagyja a készüléket felügyelet nélkül működés közben.
22. Az összeszerelés után már ne távolítsa el a védőburkolatokat használat vagy tisztítás közben.

2. LEÍRÁS

1. Elülső rács	11.Kapcsolódoboz rögzítőcsavar
2. A lapát vége	12.Belső cső
3. Lapát	13.Magasságszabályozó gyűrű
4. A hátsó rácson lévő anya	14.Külső cső
5. Hátsó rács	15.Az alap díszburkolata
6. A motor tengelye	16.Külső cső rögzítőcsavar
7. Pásztázás kapcsoló	17.A keresztrúd
8. Motorház	18.B keresztrúd
9. A ventilátorfej dőlésszögét állító csavar	19.Az elülső rács rögzítésére szolgáló csavar és anya
10.Sebességkapcsoló doboz	

Ventilátor tápfeszültség-bemenete (P) :	34,2 W
Maximális áramlási tényező (F):	29,97m³/min
Szerviz érték (SV):	0,88 (m³/min)/W
Energiafogyasztás készenléti üzemmódban (PSB):	0,00W
Ventilátor hangteljesítményszint (LWA):	53,7
Maximális levegő sebesség (c):	2,64meters/sec
Szerviz érték mérési standardja:	EN IEC 60879:2019

3. ELHELYEZÉS

AZ ALAP ÖSSZESZERELÉSE

1.Először lazítsa ki és vegye ki a rudakon lévő négy csavart (16). Tegye keresztbe az A (17) és a B (18) rudat úgy, hogy egymásba illeszkedjenek.
2.Ügyeljen arra, hogy a rudakon lévő négy furat és a külső cső karimáján lévő furatok egyvonalba kerüljenek(14). Rögzítse a karimát a rudakhoz a négy csavar segítségével.
3.Lazítsa ki és vegye le a magasságszabályozó gyűrűt (13) a belső cső felső részén keresztül. Csúsztassa az alap díszburkolatát (15) lefelé (12), hogy az egység fölött helyezze el.
4.Tegye vissza a magasságszabályozó gyűrűt a belső csőre. Vegye ki a belső csövet a külső csőből, és állítsa be a kívánt magasságot, majd szorítsa meg a gyűrűt.
5.Ha szükséges, lazítsa meg kissé a rögzítőcsavart (11), forgassa az óramutató járásával ellentétes irányba. Illessze rá a kapcsolódobozt a belső csőre, és húzza meg a csavart.

A LAPÁT ÉS A RÁCS ÖSSZESZERELÉSE

1.Csavarja ki a műanyag anyát (4) az óramutató járásával ellentétes irányba forgatva.
2.Helyezze el a hátsó rácsot (5) a motorház elejére (8) úgy, hogy a fogantyúja felül legyen. Közben ügyeljen arra, hogy a motorházon lévő rögzítőpeckek a hátsó rács nyílásaiba kerüljenek.
3.Húzza meg az anyát az óramutató járásával megegyező irányba. NE SZORÍTSA MEG TÚL ERŐSEN.
4.Illessze rá a ventilátor lapátját (3) a motor tengelyére (6). A lapát hátulján lévő hornyot helyezze a motor tengelyén áthaladó meghajtó csapra.
5.Szorítsa meg a lapát végét (2), az óramutató járásával ellentétes irányba forgatva.
6.Helyezze az elülső rácsot (1) a hátsó rácshoz (5) úgy, hogy a rácsok szegélyén lévő furatok egyvonalba kerüljenek. Tegye bele a furatokba a csavarokat, és húzza rá az anyákat (19). Még ne húzza meg teljesen őket.
7.Helyezze bele az elülső rács rögzítő klipszeit, ellenőrizze, hogy jól illeszkedjenek a hátsó rács szegélyébe.
8.Szorítsa meg teljesen a két rács szélén átmenő csavarokat és anyákat.

4. HASZNÁLAT

A ventilátort sima és száraz felületre helyezze.
Dugja be a ventilátort egy konnektorba.
Válassza ki a kívánt sebességet. 4 helyzete van: 0 (kikapcsolt), 1 (lassú), 2 (közepes) és 3 (gyors).
A ventilátor pásztázó üzemmódba is beállítható, a pásztázás kapcsoló lenyomásával. A pásztázás funkció leállításához emelje fel a pásztázás kapcsolót.
A ventilátorfej dőlésszögének beállításához lazítsa ki a csavart (9), forgassa el a ventilátort a kívánt szögbe, majd szorítsa meg a csavart.
Figyelem! A ventilátort mindig ki kell kapcsolni, amikor ilyen beállításokat végez.

5. KARBANTARTÁS ÉS TISZTÍTÁS

Figyelem! A készüléket tisztítás előtt ki kell kapcsolni és ki kell húzni a konnektorból.
A ventilátor összeállítása után tilos szétszerelni a védőrácsokat tisztítás céljából. A ventilátort és a védőrácsokat száraz porronggyal tisztítsa.
Ügyeljen arra, hogy a ventilátor hátoldalán lévő szellőzőnyílásokat ne tömje el a por, vagy szószók. Szükség esetén használjon porszívót a tisztításukhoz.
Ne tegyen semmilyen tárgyat a nyílásokba a szószók eltávolítására.
A motorblokkba nem kerülhet folyadék vagy víz.
Figyelem! Ne használjon erős tisztítószereket, vegyszereket, illetve oldószereket a ventilátor tisztításához.

RO **Ventilator cu picior**

1. RECOMANDĂRI DE SIGURANŢĂ

Înainte de a utiliza acest aparat electric, citiţi cu atenţie instrucţiunile de mai jos şi păstraţi manualul de utilizare pentru o consultare ulterioară:
1.Înainte de a conecta aparatul la o priză electrică de perete, verificaţi dacă voltajul din locuinţa dumneavoastră corespunde cu cel indicat pe plăcuţa cu specificaţii tehnice a aparatului. Conectaţi întotdeauna aparatul la o priză prevăzută cu împământare.
2.În cazul în care cablul de alimentare este defect, acesta trebuie înlocuit de producător, de serviciul său post-vânzare sau de persoane de calificare similară, pentru a se evita orice pericol.
3.Acest aparat este destinat exclusiv unei utilizări la domiciliu. Orice altă utilizare (profesională) este exclusă.
4.Acest aparat poate fi utilizat de copiii cu vârsta de cel puţin 8 ani şi de persoane cu capacităţi fizice, senzoriale sau mentale reduse sau care nu au experienţa şi cunoştinţele necesare, dacă sunt supravegheate sau au fost instruite cu privire la utilizarea aparatului în condiţii de siguranţă şi înţeleg pericolele implicate.
5.Copiii nu au voie să se joace cu acest aparat. Curăţarea aparatului şi întreţinerea permisă pentru utilizator nu trebuie să fie efectuate de către copii decât sub supraveghere.
6. Acest marcaj semnifică faptul că după terminarea duratei sale utile de viaţă, echipamentul nu poate fi eliminat împreună cu alte deşeuri menajere. Utilizatorul este obligat să îl predea operatorilor care colectează echipamente electrice şi electronice uzate. Operatorii de colectare, inclusiv punctele de colectare locale, magazinele şi colecctivităţile locale, creează un sistem adecvat pentru colectarea echipamentelor. Colectarea corespunzătoare a echipamentelor electrice şi electronice uzate evită impactul negativ asupra sănătăţii umane şi a mediului, ce ar putea rezulta din prezenţa componentelor periculoase, precum şi din depozitarea şi tratarea necorespunzătoare a acestor echipamente.
7.Deconectaţi cablul de alimentare de la reţeaua electrică imediat după utilizarea aparatului şi înainte de orice operaţie de curăţare şi de întreţinere.
8.Nu îndepărtaţi sub nicio formă grilajele de protecţie ale ventilatorului în vederea curăţării acestora sau pentru a efectua operaţiuni de mentenanţă.
9.Nu scufundaţi aparatul, cablul de alimentare sau ştecărul în apă sau în orice alt lichid.
10. Atenţie! Nu utilizaţi acest aparat în apropierea căzilor, a duşurilor, a lavoarelor sau a altor recipiente ce conţin apă.
11. Avertisment: nu folosiţi acest aparat în apropierea apei.
12. Acest aparat nu trebuie să fie pus în funcţiune prin intermediul unui temporizator extern sau cu ajutorul unui sistem separat de comandă la distanţă.
13. Nu acoperiţi produsul.
14. Acest aparat trebuie utilizat şi instalat pe o suprafaţă plană. Nu întoarceţi aparatul invers atunci când acesta este în curs de funcţionare.
15. AVERTISMENT! Nu acoperiţi orificiile de ventilaţie din incinta aparatului.
16. ATENŢIE! O utilizare incorectă a aparatului ar putea reprezenta un pericol şi ar putea provoca leziuni.
17. ATENŢIE! Evitaţi contactul cu părţile mobile. Nu introduceţi niciodată degetele, orice altă parte a corpului sau obiecte prin grilajul ventilatorului.
18. Acest aparat este destinat uzului casnic, fiind folosit şi în spaţii similare, precum:
-spaţii de bucătărie pentru personalul din magazine, birouri sau alte locuri de muncă;
-ferme;
-de către clienţii hotelurilor, ai motelurilor şi ai altor spaţii rezidenţiale;
-în spaţiile de tip cameră de oaspeţi.
19. Acest aparat nu este recomandat pentru o utilizare în exterior.
20. Cablul de alimentare trebuie să fie verificat în mod regulat pentru a se identifica orice semn de deteriorare eventuală, iar aparatul nu trebuie utilizat dacă acesta este deteriorat.
21. Nu lăsaţi aparatul nesupravegheat atunci când acesta este în curs de funcţionare.
22. După asamblare, nu îndepărtaţi apărătorile în timpul utilizării sau curăţării.

2. DESCRIEREA APARATULUI

1. Grilaj faţă	11.Şurub de fixare a cutiei de comandă
2. Vârful elicei	12.Tub intern
3. Elice	13.Inel de ajustare a înălţimii
4. Piuliţă de fixare a grilajului din spate	14.Tub extern
5. Grilaj spate	15.Ornament pentru bază
6. Ansamblu motor	16.Şurub de fixare al tubului extern
7. Buton de comandă a oscilaţiilor	17.Picior transversal A
8. Compartiment motor	18.Picior transversal B
9. Şurub de înclinare a capului ventilatorului	19.Ansamblu şurub/piuliţă de fixare a grilajului din faţă
10.Cutie de comandă a vitezelor	

Puterea consumată de ventilator (P) :	34,2 W
Debit maxim de aer (F):	29,97m³/min
Valoare de uz (SV):	0,88 (m³/min)/W
Consum în stare de veghe (PSB):	0,00W
Nivel de putere sonoră ventilator (LWA):	53,7 dB(A)
Viteză maximă a aerului (c):	2,64meters/sec
Standarde de măsurare a valorii de uz:	EN IEC 60879:2019

3. INSTALAREA

ASAMBLAREA BAZEI

1.Începeţi prin a deşuruba şi a scoate cele patru şuruburi (16) ale picioarelor. Apoi, încrucişaţi piciorul A (17) şi piciorul B (18), astfel încât cele două să se îmbine.
2.Asiguraţi-vă că cele patru orificii din picioare şi cele care se află pe colierul tubului extern (14) sunt aliniate corect. Fixaţi colierul pe cele două picioare cu ajutorul celor patru şuruburi.
3.Deşurubaţi şi îndepărtaţi inelul de ajustare a înălţimii (13) din partea superioară a tubului intern. Glisaţi elementul decorativ al bazei (15) înspre în jos (12), pentru-l poziţiona deasupra ansamblului.
4.Repoziţionaţi inelul de ajustare a înălţimii pe tubul intern. Scoateţi tubul intern din tubul extern pentru a ajusta înălţimea dorită şi apoi strângeţi înapoi inelul.
5.Dacă este necesar, deşurubaţi uşor şurubul de fixare (11), rotindu-l în sensul invers acelor unui ceasornic. Introduceţi cutia de comandă pe tubul intern şi strângeţi şurubul de fixare.

ASAMBLAREA ELICEI ŞI A GRILAJULUI

1.Deşurubaţi piuliţa din plastic (4), rotind-o în sensul invers acelor unui ceasornic.
2.Poziţionaţi grilajul din spate (5) în partea din faţă a compartimentului pentru motor (8), fixând mânerul în partea superioară şi asigurându-vă că picioruşele de fixare ale compartimentului pentru motor sunt bine poziţionate în orificiile grilajului din spate.
3.Strângeţi piuliţa în sensul acelor unui ceasornic. NU STRÂNGEŢI PIULIŢA EXAGERAT.
4.Introduceţi o elice (3) a ventilatorului în ansamblul motor (6), poziţionând crestătura din spate a elicei pe proeminenţa care trece prin ansamblul motor.
5.Strângeţi capătul elicei (2), rotindu-l în sensul invers acelor unui ceasornic.
6.Poziţionaţi grilajul din faţă (1) pe grilajul din spate (5), astfel încât orificiile din marginile laterale ale fiecărui grilaj să fie aliniate. Introduceţi şurubul în orificii şi înşurubaţi piuliţa deasupra (19). În această etapă, nu-l strângeţi complet.
7.Montaţi clemele de fixare ale grilajului din faţă, asigurându-vă că acestea sunt bine poziţionate în marginile grilajului din spate.
8.Strângeţi complet ansamblul piuliţă şi şurub care trece prin marginea celor două grilaje.

4. UTILIZAREA APARATULUI

Poziţionaţi ventilatorul pe o suprafaţă plană şi uscată.
Conectaţi ventilatorul la o priză de curent.
Selectaţi viteza de funcţionare dorită. Ventilatorul are 4 poziţii: 0 (închis), 1 (viteză redusă), 2 (viteză medie) şi 3 (viteză ridicată).
Ventilatorul poate fi setat în modul oscilant, coborând butonul de control a oscilaţiilor. Pentru a opri funcţionarea oscilatorie, ridicaţi înapoi butonul de control a oscilaţiilor.
Pentru a ajusta unghiul de înclinare al capului ventilatorului, deşurubaţi şurubul (9), pivotaţi ventilatorul până la unghiul dorit, apoi strângeţi înapoi şurubul.
Atenţie! Ventilatorul trebuie să fie mereu închis atunci când efectuaţi orice fel de reglaje.

5. ÎNTREŢINERE ŞI CURĂŢARE

Atenţie! Aparatul trebuie închis sau deconectat de la priza electrică înainte de a-l şterge.
Odată ventilatorul asamblat, este interzisă demontarea grilajelor de protecţie pentru curăţarea acestuia. Ştergeţi ventilatorul, inclusiv grilajele de protecţie, cu o lavetă de praf uscată.
Asiguraţi-vă că orificiile de ventilaţie din partea din spate a ventilatorului să nu fie obturate de praf sau de scame. Dacă este nevoie, utilizaţi un aspirator pentru a le curăţa. Nu introduceţi niciun obiect în fante pentru a îndepărta scamele.
În ansamblul motor nu trebuie să pătrundă lichide sau apă.
Atenţie! Nu utilizaţi detergenţi puternici, soluţii sau solvenţi chimici pentru a şterge ventilatorul.

6. GARANŢII

Garanţii şi limite de responsabilitate

Produsele sunt garantate pentru o perioadă de 36 de luni de la data achiziţiei sau de la data livrării la domiciliul clientului. În funcţie de fiecare ţară în parte, această garanţie acoperă între 24 până la 36 de luni de garanţie legală de conformitate.
Pentru ţările care au doar o garanţie legală de conformitate de 24 de luni, la expirarea primei garanţii şi în plus faţă de aceasta intră în vigoare o garanţie comercială de 12 luni.

Modalităţi de punere în aplicare a garanţiei

Pentru garanţia juridică a conformităţii

Vă invităm să vă adresaţi distribuitorului dvs. pentru mai multe informaţii şi/sau să consultaţi condiţiile generale de vânzare (CGV) ale acestuia.

Pentru garanţia comercială

Vă invităm să returnaţi produsul la recepţia magazinului de achiziţie, împreună cu dovada de cumpărare (cum ar fi chitanţa), cu produsul şi accesoriile sale furnizate, cu ambalajul original, pentru toate ţările altele decât Franţa.
Este important3 să fie disponibile informaţii precum data la care aţi cumpărat produsul, modelul şi numărul de serie sau IMEI (aceste informaţii apar de obicei pe produs, pe ambalaj sau pe dovada cumpărării). În mod implicit, trebuie să aduceţi produsul în magazin împreună cu accesoriile necesare funcţionării sale corecte (alimentare, adaptor, etc.). În cazul în care reclamaţia este acoperită de garanţie, serviciul post-vânzare
va putea, în limitele legislaţiei locale:

- Să repare sau să înlocuiască piesele defecte.
- Să înlocuiască produsul returnat cu un produs care are cel puţin aceleaşi funcţii şi care este echivalent în termeni de performanţă.
- Să ramburseze valoarea produsului la preţul de achiziţionare menţionat pe documentul prezentat drept dovadă a cumpărării.

Produsele reparate sau înlocuite pot să includă componente şi echipamente noi şi/sau reconditionate.

Excluderea garanţiei comerciale:

- Daunele sau problemele provocate de o utilizare incorectă, un accident, o avariere sau o conectare la o sursă electrică de intensitate sau de tensiune necorespunzătoare.
- Utilizarea sau depozitarea neconforme cu buna conservare a dispozitivului (oxidare, coroziune), utilizarea energiei, utilizarea sau instalarea neconformă cu instrucţiunile producătorului sau neglijenţa sau utilizarea de dispozitive periferice, software sau consumabile neadecvate.
- Utilizarea profesională sau colectivă, industrială sau comercială a produsului.
- Produsele modificate, cele al căror sigiliu de garanţie sau număr de serie au fost deteriorate, alterate,distruse sau oxidate.
- Bateriile înlocuibile şi accesoriile sunt garantate pentru o perioadă de 6 luni.
- Avarierea bateriei survenită din cauza unei încărcări prea lungi sau din cauza nerespectării instrucţiunilor de securitate explicate în broşură.
- Daunele estetice, care includ zgârieturi, umflături sau orice alt element de vandalism.
- Daunele cauzate de orice intervenţie efectuată de o persoană neautorizată.
- Defecţiunile cauzate de uzura normală sau de învechirea normală a produsului: garnituri, filtre, accesorii,perie şi furtun pentru aspirator, lămpi, lămpi pentru retroproiector, lame pentru maşini de spălat, etc.
- Actualizările programului informatic, cauzate de modificări ale parametrilor de reţea.
- Deteriorări cauzate de elemente din afara aparatului (corpuri străine, insecte etc.)
- Conţinutul dispozitivelor - congelator, maşină de spălat…- (produse alimentare, îmbrăcăminte,...)
- Avarierea produsului cauzată de utilizarea unor alte programe informatice pentru a modifica, a schimba, a adapta sau a modifica programul informatic existent.
- Avarierea produsului cauzată de utilizarea acestuia fără accesoriile furnizate împreună cu produsul sau omologate de către producător.
- Piesele pentru uzura normală sau deteriorări cauzate de utilizare: anvelope, camere de aer, frâne,...

Clientul este responsabil pentru salvarea constantă a datelor conţinute pe hard disk sau în memoria internă a dispozitivului sau înainte de orice depunere.

Auchan nu poate fi considerat responsabil pentru pierderea sau distrugerea datelor stocate sau pentru deteriorarea software-ului care rezultă în special din restaurare sau defecţiune.

De asemenea, Auchan nu este obligat să verifice dacă utilizatorul a scos cartela SIM/SD din aparat în cazul produselor returnate.

Dispoziţiile de mai sus nu reduc sau elimină în niciun fel: garanţia legală menţionată mai sus, precum şi garanţia comercială a producătorului, dacă aceasta există (a se vedea formularul de garanţie).

RU **Стандартный вентилятор**

1. ПРАВИЛА ТЕХНИКИ БЕЗОПАСНОСТИ

Перед использованием устройства внимательно прочтите приведенные ниже инструкции и сохраните настоящее руководство для дальнейшего использования:
1.Перед включением в розетку убедитесь, что напряжение, указанное на табличке электроприбора, соответствует напряжению местной розетки. Всегда подключайте прибор к заземленной розетке.
2.Если шнур питания поврежден, для его замены следует обратиться на завод-изготовитель, в сервисную службу или к лицу аналогичной квалификации во избежание несчастного случая.
3.Устройство предназначено только для бытового использования. Любое другое использование (профессиональное) не допускается.
4.Прибор разрешается эксплуатировать детям 8 лет и старше, лицам со сниженными физическими, сенсорными или умственными способностями, а также лицам, не обладающим достаточным опытом и знаниями, только под надзором или после прохождения инструктажа о порядке безопасной эксплуатации прибора и сопутствующих рисках.
5.Дети не должны играть с прибором. Очистка и обслуживание прибора детьми допускаются только под надзором.

6. Эта маркировка указывает на то, что по истечении срока службы этот прибор запрещается выбрасывать вместе с прочими бытовыми отходами. Пользователь должен его сдать в пункт приема электрических и электронных приборов. Занимающиеся приемом организации, включая местные пункты приема, магазины и местные органы власти, формирует соответствующую систему для сбора такого оборудования. Надлежащий сбор отслуживших электрических и электронных приборов позволяет избежать вредного воздействия на здоровье человека и окружающую среду в результате наличия опасных компонентов, а также в результате неправильного хранения и обращения с этим оборудованием.

7.Отсоединяйте кабель питания от электрической сети сразу после окончания использования устройства, а также перед его чисткой и техническим обслуживанием.

8.Ни в коем случае не снимайте защитные решетки вентилятора для очистки или технического ухода.

9.Не погружайте прибор, его шнур питания или вилку в воду или другие жидкости.

10. Внимание! Не используйте этот прибор возле ванны, душа, раковины и емкостей с водой.

11. Предостережение: не пользуйтесь прибором вблизи воды.

12. Прибор не предназначен для включения с помощью внешнего датчика времени или отдельной системы дистанционного управления.

13. Не накрывайте корпус устройства.

14. Пользуйтесь устройством только на ровной поверхности. Не переворачивайте устройство во время эксплуатации.

15. ПРЕДОСТЕРЕЖЕНИЕ! Вентиляционные отверстия в корпусе устройства не должны быть заблокированы.

16. ВНИМАНИЕ! Ненадлежащее пользование устройством может оказаться опасным и привести к физическим повреждениям.

17. ВНИМАНИЕ! Не прикасайтесь к движущимся элементам. Ни в коем случае не просовывайте пальцы или другие предметы через отверстия решетки вентилятора.

18. Устройство предназначено для использования в бытовых и аналогичных условиях:
-в кухнях для персонала магазинов, офисов и других рабочих зон;
-в сельских хозяйствах;
-постояльцами в гостиницах, мотелях и прочих заведениях аналогичного типа;
-в заведениях типа «гостевых комнат».

19. Электроприбором следует пользоваться только в крытом помещении.

20. Шнур питания необходимо регулярно проверять на предмет возможных повреждений. Не пользуйтесь устройством, если шнур питания поврежден.

21. Не оставляйте устройство без присмотра во время эксплуатации.

22. После сборки не снимайте защитные решетки во время использования или чистки.

2. ОПИСАНИЕ

1. Передняя решетка	10.Блок управления скоростями
2. Ступица лопасти	11.Крепежный винт блока управления скоростями
3. Лопасть	12.Внутренняя стойка
4. Крепежное кольцо задней решетки	13.Кольцо регулировки высоты
5. Задняя решетка	14.Внешняя стой ка
6. Вал электродвигателя	15.Декоративная панель основания
7. Кнопка включения функции поворота корпуса	16.Крепежный винт внешней стойки
	17.Поперечная перекладина A
8. Отсек электродвигателя	18.Поперечная перекладина B
9. Винт наклона головки вентилятора	19.Крепежный узел (болт/гайка) передней решетки

Входная мощность вентилятора (P):	34,2 Вт
Максимальный расход воздуха (F):	29,97м³/мин
Значение производительности (SV):	0,88 (м³/мин.)/Вт
Энергопотребление в режиме ожидания (PSB):	0,00 Вт
Уровень звуковой мощности (LWA):	53,7 дБ(A)
Максимальная скорость воздушного потока (c):	2,64м/с
Стандарт измерения значения производительности:	EN IEC 60879:2019

3. УСТАНОВКА

СБОРКА ОСНОВАНИЯ

1. В первую очередь ослабьте и снимите четыре крепежных винта (16) перекладин.Затем перекрестите перекладину A (17) с перекладиной B (18) таким образом, чтобы одна вошла в другую.
2. Выровняйте четыре отверстия в перекладинах с отверстиями на ободке внешней стойки (14). При помощи четырех винтов прикрепите ободок стойки к перекладинам.
3. Ослабьте и снимите кольцо регулировки высоты (13) через верх внутренней стойки.Наденьте декоративную панель основания (15) сверху вниз (12), чтобы накрыть ей
компоненты.
4. Закрутите кольцо регулировки высоты на внутренней стойке. Для регулировки высоты достаньте внутреннюю стойку из внешней, и снова закрутите кольцо.
5. В случае необходимости слегка ослабьте крепежный винт (11), повернув его против часовой стрелки. Зафиксируйте блок переключения скоростей на внутренней стойке и заверните крепежный винт.

СБОРКА ЛОПАСТИ И РЕШЕТКИ

1. Открутите пластмассовое кольцо (4), повернув его против часовой стрелки.
2. Разместите заднюю решетку (5) напротив передней стороны отсека электродвигателя (8) таким образом, чтобы ее ручка находилась сверху, а юстировочные выступы на отсеке электродвигателя были полностью вставлены в отверстия задней решетки.
3.Закрутите винт по часовой стрелке. НЕ ПЕРЕТЯГИВАЙТЕ ВИНТ.
4.Насадите лопасть (3) вентилятора на вал электродвигателя (6) так, чтобы углубление в задней части лопасти совпало с ведущим штифтом, идущим поперек вала электродвигателя.
5. Закрутите ступицу лопасти (2), повернув ее против часовой стрелки.
6. Разместите переднюю решетку (1) напротив задней решетки (5) так, чтобы отверстия совпали с ребрами на обеих решетках. Вставьте болт в отверстия и закрутите сверху гайку (19). Пока что не затягивайте болт полностью.
7. Нажмите на защелки передней решетки, чтобы надежно зафиксировать их на выступе задней решетки.
8. Теперь полностью затяните крепежный узел (болт и гайку), соединяющий вместе выступы обеих решеток.

4. ИСПОЛЬЗОВАНИЕ

Поставьте вентилятор на ровную сухую поверхность. Подключите вентилятор к настенной розетке. Выберите нужную скорость. Всего предусмотрено 4 режима скорости: 0 (выключен), 1 (низкая скорость), 2 (средняя скорость) и 3 (высокая скорость). Чтобы включить функцию колебания, необходимо поднять кнопку включения функции поворота корпуса. Чтобы отключить функцию колебания, нужно опустить кнопку. Чтобы отрегулировать угол наклона головки вентилятора, открутите винт (9), измените угол наклона вентилятора, затем снова закрутите винт. Внимание! Обязательно выключайте вентилятор перед какой-либо регулировкой положения.

5. ЧИСТКА И УХОД

Внимание! Перед очисткой устройство необходимо отключить от сети электропитания.
После сборки вентилятора запрещается снимать защитные решетки для очистки. Корпус вентилятора и защитные решетки следует очищать от пыли сухой тряпкой для пыли.
Следите за тем, чтобы вентиляционные отверстия в задней части вентилятора не засорялись пылью или ворсинками. В противном случае для их чистки воспользуйтесь пылесосом. Не вставляйте другие предметы в отверстия для их очистки от пыли.
Избегайте попадания воды или иной жидкости в блок электродвигателя.
Внимание! Не используйте для очистки вентилятора агрессивные чистящие средства, химические растворы и растворители.

6. ГАРАНТИИ

Гарантии и ограничения ответственности

Гарантия на продукцию составляет 36 месяцев с даты покупки или с даты доставки на дом покупателю. В
зависимости от страны эта гарантия включает 24–36-месячную юридическую гарантию соответствия.
В странах, где действует только 24-месячная юридическая гарантия соответствия, по истечении срока действия первой гарантии и в дополнение к ней вступает в силу 12-месячная коммерческая гарантия.

Условия применения гарантий

В отношении юридической гарантии соответствия

Предлагаем вам обратиться за дополнительной информацией к вашему дистрибьютору и/или ознакомиться с его ОУП (Общими условиями продажи).

В отношении коммерческой гарантии

Предлагаем вам принести ваш товар в администрацию пункта продажи с документом, подтверждающим покупку (например, чеком), продуктом со всеми поставляемыми с ним аксессуарами и в оригинальной упаковке. Эта процедура действует для всех стран, кроме Франции. Важно иметь информацию о дате покупки, модели и серийном номере или номере IMEI (эта информация обычно указывается на продукте,упаковке или в документе, подтверждающем покупку). Вы должны предоставить вместе с изделием аксессуары, необходимые для его надлежащей работы (например, шнур питания, переходник и т.д.).
Если ваша претензия подпадает под гарантийное покрытие, служба послепродажного обслуживания
может в рамках местного законодательства произвести одно из следующих действий:

- Починить или заменить неисправные детали;
- Обменять возвращенную продукцию на аналогичную, обладающую, как минимум, такими же функциональными возможности и эквивалентной производительностью;
- Возместить покупателю сумму, равную цене покупки, указанной в подтверждающем покупку документе.

Отремонтированная и замененная продукция может содержать как новые, так и бывшие в употреблении детали и технические компоненты.

Исключения из покрытия коммерческой гарантии:

- Повреждения или проблемы, вызванные неправильным использованием, несчастным случаем,модификацией или подключением к сети с несоответствующими параметрами силы тока или напряжения.
- Использованием или хранением, наносящим вред сохранности продукта (окисление, коррозия),использованием энергии, эксплуатацией или установкой не в соответствии с инструкциями производителя, небрежностью или использованием неподходящих периферийных устройств,программного обеспечения или расходных материалов.
- Профессиональное или коллективное, промышленное или коммерческое использование продукта.
- Измененные продукты, у которых гарантийная пломба или серийный номер были повреждены,изменены, удалены или окислены.
- Гарантийный срок в отношении сменных аккумуляторов и аксессуаров составляет 6 месяцев.
- Отказ аккумулятора, вызванный слишком длительной зарядкой или несоблюдением правил техники безопасности, изложенных в инструкции.
- Эстетические дефекты, включая царапины, неровности и умышленно нанесенные повреждения.
- Повреждения, вызванные вмешательством неуполномоченных специалистов.
- Изъяны в результате естественного износа или старения продукта: уплотнительные прокладки,фильтры, аксессуары, щетка и шланг пылесоса, лампочки, лампы ретропроекторов, лопасти стиральных машин и т.д.
- Обновления программного обеспечения, вызванные изменениями параметров сети.
- Повреждения устройства, вызванные внешними факторами (инородные тела, насекомые и т.д.).
- Содержимое устройств: морозильник, стиральная машина… (еда, одежда,...).
- Неисправности в работе продукта вследствие использования стороннего программного обеспечения для изменения, модификации, адаптации или преобразования установленного программного обеспечения.
- Неисправности в работе продукта вследствие его использования без аксессуаров, поставляемых с ним или утвержденных Производителем.
- Детали в случае естественного износа или повреждений в ходе эксплуатации: шина, камера шины,тормоз,...

Клиент должен самостоятельно обеспечивать резервное копирование данных, содержащихся на его жестком диске или во внутренней памяти его устройства, регулярно, а также перед его сдачей.

«Ашан» не несет ответственности за потерю или уничтожение сохраненных данных или за повреждения программного обеспечения, возникшие, в частности, в результате восстановления или поломки.

Помимо того, «Ашан» не обязан проверять, были ли извлечены SIM-карты и/или карты SD из продукции,подлежащей возврату.

Вышеуказанные положения никоим образом не уменьшают и не отменяют: указанную выше юридическую гарантию и коммерческую гарантию производителя, если таковая существует (см.гарантийный бланк).

UA Вентилятор на підставці

1. ПРАВИЛА ТЕХНІКИ БЕЗПЕКИ

Перш ніж використовувати цей електричний пристрій, уважно прочитайте інструкції нижче та збережіть їх для подальшого використання:

1.Перш ніж підключати пристрій до настінної розетки, переконайтесь у тому, що параметри електроживлення відповідають зазначеним на фірмовій табличці приладу. Завжди підключайте пристрій до заземленої розетки.

2.Якщо шнур живлення ушкоджено, виробник, сервісний центр або аналогічний кваліфікований персонал має його замінити, щоб запобігти нещасному випадку.

3.Пристрій призначено тільки для побутового використання. Використання з будь-якою іншою метою (професійне використання) заборонено.

4.Цим пристроєм можуть користуватися діти віком від 8 років, а також особи з обмеженими фізичними, сенсорними чи розумовими здібностями, або з відсутністю досвіду та знань, якщо вони перебувають під доглядом або їх проінструктовано щодо безпечного використання пристрою, і вони розуміють потенційні небезпеки.

5.Діти не повинні гратися з цим пристроєм. Діти не повинні чистити та доглядати за пристроєм без нагляду дорослих.

6. Це маркування інформує про те, що дане обладнання після закінчення терміну його експлуатації не можна утилізувати разом з іншими побутовими відходами. Користувач зобов'язаний здати його підприємствам, що здійснюють збирання відпрацьованого електричного та електронного обладнання. Приймальні пункти, включаючи місцеві пункти збору, магазини та місцеві органи влади, створюють відповідну систему збору обладнання. Правильний збір використаного електричного та електронного обладнання дозволяє уникнути негативного впливу на здоров'я людей та навколишнє середовище, спричиненого наявністю небезпечних компонентів та неналежним зберіганням і поводженням з таким обладнанням.

7.Одразу після закінчення використання пристрою й перед проведенням будь-яких операцій із чищення та технічного обслуговування від'єднуйте шнур живлення від електромережі.

8.У жодному разі не знімайте захисні решітки з вентилятора з метою очищення чи технічного обслуговування.

9.Не поміщайте пристрій, шнур живлення або штепсельну вилку у воду чи будь-яку іншу рідину.

10. Увага: Не використовуйте пристрій поблизу ванни, душу, раковини чи іншого посуду з водою.

11. Попередження: не використовуйте пристрій поблизу води.

12. Пристрій не призначено для ввімкнення за допомогою зовнішнього таймеру або окремої системи дистанційного керування.

13. Забороняється накривати пристрій.

14. Цей пристрій має бути встановлений та використовуватися на рівній поверхні. Не перевертайте прилад під час роботи.

15. ПОПЕРЕДЖЕННЯ: Вентиляційні отвори в корпусі пристрою не мають бути заблоковані.

16. УВАГА: Неправильне використання пристрою представляє собою небезпеку для здоров'я та може призвести до тілесних пошкоджень.

17. УВАГА: Уникайте контакту з частинами, що рухаються. Не вставляйте пальці чи інші частини тіла, або будь-які предмети у сітку вентилятора.

18. Пристрій призначено для побутового використання, а також використання в таких закладах:
-кухні для персоналу магазинів, офісів та інших робочих зон;
-ферми;
-кімнати в готелях, мотелях та інших житлових приміщеннях;
-готелі із комплексом послуг "ночівля і сніданок".

19. Цей пристрій не призначений для використання за межами приміщення.

20. Систематично перевіряйте кабель живлення з метою виявлення можливих пошкоджень, у разі виявлення таких, пристрій забороняється використовувати.

21. Не залишайте пристрій без нагляду під час його роботи.

22. Після збирання не знімайте захисні решітки під час використання або очищення.

2. ОПИС

1. Передня сітка	11.Гвинт кріплення блоку управління
2. Фіксатор лопаті	12.Внутрішня трубка
3. Лопать	
4. Гайка для кріплення задньої сітки	13.Кільце регулювання висоти
	14.Зовнішня трубка
5. Задня сітка	15.Декоративна кришка основи
6. Вал двигуна	16.Гвинт кріплення зовнішньої трубки
7. Кнопка управління обертанням	
8. Корпус двигуна	17.Поперечина A
9. Гвинт нахилу вентилятора	18.Поперечина B
10.Блок управління швидкостями	19.Гайка та болт для закріплення передньої сітки

Вхідна потужність вентилятора (P) :	34,2 Вт
Максимальна швидкість потоку вентилятора (F):	29,97м³/мин
Експлуатаційне значення (SV):	0,88 (м³/мин.)/Вт
Енергоспоживання в режимі очікування (PSB):	0,00 Вт
Рівень звукової потужності вентилятора (LWA):	53,7 дБ(A)
Максимальна швидкість повітря (c):	2,64м/с
Вимірювальні стандарти для експлуатаційного значення:	EN IEC 60879:2019

3. ВСТАНОВЛЕННЯ

ЗБІРКА ОСНОВИ

1.Спочатку ослабте та витягніть чотири гвинти (16) з поперечин. Потім схрестіть поперечину A (17) та поперечину B (18), таким чином, щоб вони увійшли один до одного.
2.Переконайтеся, що чотири отвори в поперечинах знаходяться навпроти отворів на обідку зовнішньої трубки (14). Прикріпіть обідок до поперечин за допомогою чотирьох гвинтів.
3.Ослабте та зніміть кільце регулювання висоти (13) через верх внутрішньої трубки. Просуньте декоративну кришку основи (15) донизу (12), щоб закрити нею все разом.
4.Встановіть кільце регулювання висоти назад на внутрішню трубку. Витягніть внутрішню трубку із зовнішньої, щоб встановити бажану висоту, та закрутіть кільце.
5.При необхідності злегка ослабте гвинт кріплення (11), повернувши його проти годинникової стрілки. Встановіть блок управління на внутрішній трубці та затягніть гвинт кріплення.

МОНТАЖ ЛОПАТІ ТА СІТКИ

1.Відкрутіть пластиковий гвинт (4) проти годинникової стрілки.
2.Розмістіть задню захисну сітку (5) навпроти корпусу двигуна (8) ручкою догори, переконайтеся, що шпильки позиціювання на корпусі двигуна співпали із отворами задньої сітки.
3.Закрутіть гайку за годинниковою стрілкою. НЕ ЗАТИСКАЙТЕ НАДМІРНО.
4.Встановіть лопать (3) вентилятора на вал двигуна (6), щоб вона упиралася у фіксувальний штифт, що проходить через вал двигуна.
5.Затягніть фіксатор лопаті (2), закручуючи його проти годинникової стрілки.
6.Розмістіть передню сітку (1) навпроти задньої (5) таким чином, щоб отвори на краях обох сіток співпадали. Вставте болт в отвори та закрутіть гайку (19). Не закручуйте до кінця на цьому етапі.
7.Натисніть на фіксатори передньої сітки та переконайтеся, що вони добре зачепилися за край задньої сітки.
8.Затягніть до кінця гайку та болт, який проходить через краї обох сіток.

4. ВИКОРИСТАННЯ

Встановіть вентилятор на рівній та сухій поверхні.
Під'єднайте вентилятор до розетки електроживлення.
Встановіть бажану швидкість. Існує 4 положення: 0 (вимкнено), 1 (низька швидкість), 2 (середня) та 3 (висока).
Вентилятор має функцію режиму обертання:для цього необхідно втиснути кнопку обертання. Щоб зупинити обертання, необхідно витягнути кнопку обертання.
Щоб встановити бажаний кут нахилу вентилятора, ослабте гвинт (9), встановіть бажаний кут нахилу та затягніть гвинт знову.
Увага: під час здійснення налаштувань вентилятор обов'язково повинен бути вимкнений.

5. ОЧИЩЕННЯ ТА ДОГЛЯД

Увага ! Завжди вимикайте та від'єднуйте вентилятор від живлення перед очищенням.
Після того як ви зібрали вентилятор, забороняється демонтувати захисні сітки для їх очищення. Очищуйте вентилятор, в тому числі захисні сітки, сухою ганчіркою для пилу.
Слідкуйте за тим, щоб вентиляційні отвори на задній панелі вентилятора не були захаращені пилом чи ворсом. При необхідності використовуйте пилосос. Не намагайтеся дістати ворсинки за допомогою сторонніх предметів через сітку вентилятора.
Уникайте попадання води чи іншої рідини до блоку двигуна.
Увага: забороняється використання агресивних миючих засобів, хімічних розчинів чи розчинників для очищення вентилятора.

6. ГАРАНТІЇ

Гарантії та обмеження відповідальності

Строк дії гарантії на продукцію становить 36 місяців із дати її придбання або доставки додому покупцю.
Залежно від країни строк дії юридичної гарантії відповідності може становити від 24 до 36 місяців.
Для країн, які надають виключно юридичну гарантію відповідності строком на 24 місяці, комерційна гарантія строком на 12 місяців починає діяти після закінчення строку дії першої гарантії та є її доповненням.

Порядок гарантійного обслуговування

Обслуговування згідно з юридичною гарантією відповідності

Відповідну інформацію можна отримати у свого дистриб'ютора та / або знайти в загальних умовах продажу.

Обслуговування згідно з комерційною гарантією

Товар можна повернути до пункту продажу разом із документом про підтвердження покупки (зокрема
квитанцією), аксесуарами, що постачалися разом із ним, і оригінальною упаковкою в усіх країнах, окрім Франції. Важливо надати інформацію про дату покупки товару, його модель і серійний номер або код IMEI (ця інформація зазвичай зазначена на виробі, упаковці або в документі про підтвердження покупки). Виріб слід приносити до пунктів обслуговування разом із аксесуарами, необхідними для його належного функціонування (блок живлення, адаптер тощо). Якщо на ваш товар поширюється гарантія, в пунктах післяпродажного обслуговування вам можуть запропонувати наступне (відповідно до місцевого
законодавства):

- Полагодити або замінити несправні деталі;
- Обміняти виріб на аналогічний, який має принаймні подібні функції та є рівноцінним із точки зору продуктивності;
- Повернути вартість придбаного товару, зазначену в документі про підтвердження покупки.

Відремонтовані чи замінені вироби можуть містити нові та / або відремонтовані деталі чи обладнання.

Винятки з комерційної гарантії.

- Пошкодження або проблеми, спричинені неналежним використанням пристрою, нещасним випадком,модифікацією або підключенням пристрою до електричної мережі з невідповідною силою струму або напругою.
- Використання або зберігання пристрою в умовах, що можуть призвести до виникнення шкідливих наслідків (окислення, корозія), неналежне використання енергії, недотримання інструкцій виробника щодо використання або встановлення, недбалість або використання неналежних периферійних пристроїв,програмного забезпечення або витратних матеріалів.
- Професійне, колективне, промислове або комерційне використання виробу.
- Модифіковані пристрої, у яких гарантійна пломба або серійний номер були пошкоджені, змінені,видалені або окислились.
- Гарантія на змінні батареї й аксесуари становить 6 місяців.
- Несправність батареї, спричинена занадто тривалим заряджанням або недотриманням інструкцій із техніки безпеки.
- Косметичні пошкодження, зокрема подряпини, вм'ятини або навмисне псування.
- Пошкодження, спричинені втручанням некваліфікованих спеціалістів.
- Несправності, що виникли внаслідок природного зношення або старіння пристрою, зокрема таких деталей: роз'ємів, фільтрів, аксесуарів, щіток і шлангів для пилососа, ламп, ламп для проекторів, лопатей барабана пральних машин тощо.
- Оновлення програмного забезпечення у зв'язку зі зміною мережевих налаштувань.
- Пошкодження, викликані впливом зовнішніх факторів (сторонніх тіл, комах тощо).
- Вміст пристрою – морозильної камери, пральної машини тощо – (їжа, одяг тощо).
- Збої в роботі приладу, спричинені використанням стороннього програмного забезпечення для модифікації, зміни або адаптації існуючих налаштувань.
- Збої в роботі приладу, спричинені експлуатацією без використання аксесуарів, що постачаються разом із продуктом або схвалені Виробником.
- Деталі, схильні до природного зношення або пошкодження під час використання: пневматичні шини, камери, гальма тощо.

Покупець повинен регулярно і перед кожним переміщенням пристрою здійснювати резервне копіювання даних, що містяться на його жорсткому диску або внутрішній пам'яті.
Компанія «Ашан» не несе відповідальності за втрату або видалення збережених даних або пошкодження програмного забезпечення, що виникли, зокрема, внаслідок ремонту або поломки пристрою.
Окрім цього компанія «Ашан» не зобов'язана перевіряти, чи вийняв користувач картки SIM / SD із пристроїв, що повертаються.

Вищезазначені положення за жодних обставин не можуть зменшувати або відміняти дію: юридичної гарантії, згаданої вище, і комерційної гарантії виробника за наявності (див. гарантійний талон).

FR - Service Clients Auchan France - 200 rue de la Recherche 59650 Villeneuve d'Ascq - 03 59 30 59 30 - www.auchan.fr
ES - Alcampo, S.A. - Supermercados Sabeco, S.A. C/ Santiago de Compostela Sur, s/n - 28029 Madrid - e-mail: d.calidad@alcampo.es
PT - Serviço Auchan - Auchan Portugal Hipermercados, S.A.,Travessa Teixeira Júnior, n.º 1, 1300 – 553 Lisboa, E-mail : info.MarcaAuchan@auchan.pt
PL - Dystrybutor : Auchan Polska Sp. z o.o., ul. Pulawska 46, 05-500 Piaseczno - www.auchan.pl
HU - Forgalmazza: Auchan Magyarország Kft, 2040 Budaörs, Sport u. 2-4. - www.auchan.hu
RO - Auchan România SA, Str. Brașov nr.25, Sector 6, Cod poștal 061444, București, România - www.auchan.ro

600131846
RD-40A-1

Auchan
SAS OIA, 200, rue de la Recherche, Le Colibri
BP 169, 59650 Villeneuve d'Ascq, France
www.auchan-retail.com/contact
Made in China